WIR VERBINDEN IHRE FAHRZEUGE
WE CONNECT YOUR VEHICLES
NOUS RELIONS VOS VÉHICULES

WAP™

Fahrzeugtechnik GmbH

PKW-ANHÄNGER-PROGRAMM

CAR TRAILER PROGRAM

PROGRAMME DE REMORQUES POUR VOITURES

überreicht durch / *with compliments / distribué par*

03/2015

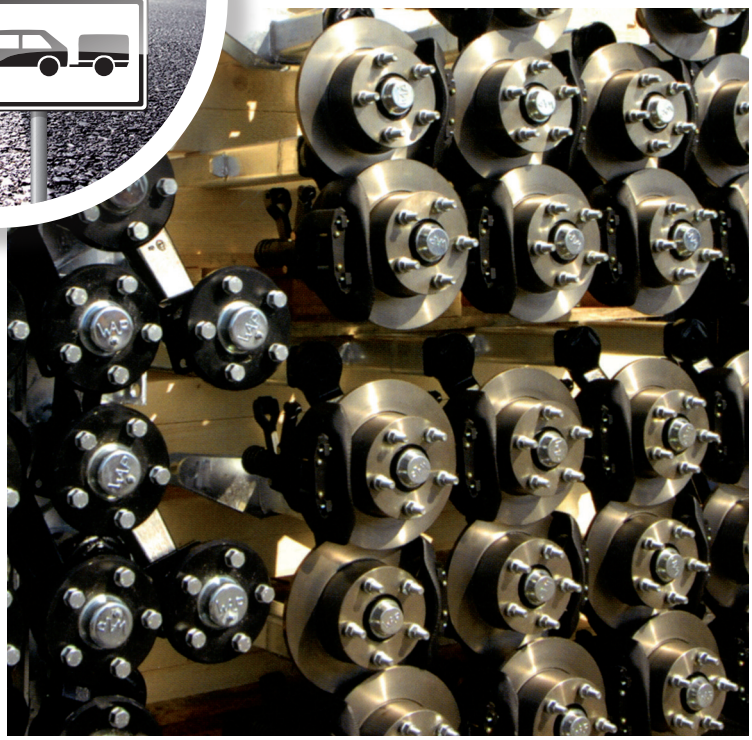

AUF DEM RICHTIGEN WEG

ON THE RIGHT ROAD

SUR LE BON CHEMIN

WAP™

Fahrzeugtechnik GmbH

QUALITÄT + INNOVATION

Einer der entscheidenden Leitsätze, die sich WAP Fahrzeugtechnik zum Unternehmensziel gesetzt hat: Streben nach Qualität, Verbesserungen und Innovationen, ausgezeichnet durch die Vergabe des ISO – 9001:2008 Zertifikats. Zahlreiche Patente und Gebrauchsmuster bestätigen unsere hohe Innovationskraft. Für unsere Innovationsprozesse lassen wir uns durch unsere Kunden inspirieren, um für beide Seiten Markterfolge und Wettbewerbsvorteile zu erzielen.

QUALITY + INNOVATION

One of the decisive guiding principles that WAP Fahrzeugtechnik has adopted as its corporate goals: Striving for quality, improvements and innovations, rewarded by the granting of the ISO – 9001:2008 certificate. Numerous patents and utility models are proof of our high innovative strength.
Our innovation processes are inspired by our clients, enabling both of us to achieve success in the market and competitive advantages.

QUALITÉ + INNOVATION

Un des préceptes capitaux que s'est imposé WAP Fahrzeugtechnik comme objectif de l'entreprise: La recherche de la qualité, du progrès et de l'innovation, récompensée par l'attribution du certificat ISO – 9001 : 2008. De nombreux brevets et modèles déposés témoignent de notre grande force d'innovation. Pour nos procédés d'innovation, nous nous laissons inspirer par nos clients afin d'obtenir un succès commercial et un avantage concurrentiel pour les deux parties.

Ralf Gröpper

Günter Bröckling

ZERTIFIKAT ◆ CERTIFICATE ◆ 認證證書 ◆ СЕРТИФИКАТ ◆ CERTIFICADO ◆ CERTIFICAT

TÜV SÜD Management Service

ZERTIFIKAT

Die Zertifizierungsstelle
der TÜV SÜD Management Service GmbH
bescheinigt, dass das Unternehmen

WAP™
Fahrzeugtechnik GmbH

Rudolf-Diesel-Str. 21-23
33178 Borchen
Deutschland

für den Geltungsbereich

Entwicklung, Produktion und Vertrieb von Verbindungseinrichtungen, Achsen, Federungssystemen und Fahrgestellen für die Fahrzeugindustrie

ein Qualitätsmanagementsystem eingeführt hat und anwendet.
Durch ein Audit, Bericht-Nr. **707016568**,
wurde der Nachweis erbracht, dass die Forderungen der

ISO 9001:2008

erfüllt sind. Dieses Zertifikat ist gültig vom **2014-02-06** bis **2017-02-05**.
Zertifikat-Registrier-Nr. **12 100 47357 TMS**

Product Compliance Management
München, 2014-02-06

DAkkS Deutsche Akkreditierungsstelle D-ZM-14143-01-03

TÜV SÜD Management Service GmbH • Zertifizierungsstelle • Ridlerstraße 65 • 80339 München • Germany TÜV®

EUROPAWEIT - HIER SIND WIR FÜR SIE DA

THROUGHOUT EUROPE – THIS IS WHERE YOU WILL FIND US

DANS TOUTE L'EUROPE – NOUS SOMMES LÀ POUR VOUS

DÄNEMARK
DENMARK I DANEMARK
EUROPART Danmark A/S
Kokmose 14
DK - 6000 Kolding
Tel. +45/ 75-520 080
www.europart.net/dk

SCHWEDEN
SCHWEDEN I SUÈDE
Transport-Trading AB
Jägarvallsvägen 6E
S - 58422 Linköping
Tel. +46/ 13-367 805
www.transport-trading.se

FINNLAND
FINNLAND I FINLANDE
Isojoen Konehalli OY
Keskustie 26
SF - 61850 Kauhajoki As
Tel. +358/ 20-132 32 75
www.ikh.fi

NORWEGEN
NORWAY I NORVÉGE
MoRek a.s.
Industriveien 25
NO - 1481 Hagan
Tel. +47/ 67-063 500
www.morek.no

ESTLAND · LETTLAND · LITAUEN
ESTONIA · LATVIA LITHUANIA
ESTONIE · LETTONIE LITUANIE
Isojoen Konehalli OY
Keskustie 26
SF - 61850 Kauhajoki As
Tel. +358/ 20-132 32 75
www.ikh.fi

SPANIEN
SPAIN I ESPAGNE
Artitrail
Polígono Centrovía
C/ Bogotá 11-13
50198 La Muela (Zaragoza)
Tel. +34 976 144 749
Fax +34 976 149 196
www.artitrail.com

ENGLAND
UNITED KINGDOM
ROYAUME-UNI
Marcar Steel & Engineering Ltd.
Macar House, Parkshot
Richmond-Upon-Thames
Surrey, TW9 2RG
Tel. +44/ 20-894 082 01
www.marcar.co.uk

NIEDERLANDE
NETHERLANDS I PAYS-BAS
Middelbos B.V.
W.A. Scholtenstraat 19
NL - 9403 AJ Assen
Tel. +31/ 59-237 27 19
www.middelbos.nl

BELGIEN
BELGIUM I BELGIQUE
Hartgerink Belgium NV/SA
Ambachtstraat 9
B - 2390 Malle
Tel. +32/ 33-129 660
www.hartgerink.be

FRANKREICH
FRANCE I FRANCE
TRAXION
6b allée de Beauversant
F - 69340 Francheville
Tel. +33/ 43-723 02 91
www.traxion.fr

POLEN
POLAND I POLOGNE
SAF HOLLAND Polska Ltd.
UL. Wawelska 131
PL - 64920 Pila
Tel. +48/ 67-216 65 60
www.safholland.pl

GRIECHENLAND/HELLAS
GREEK I GRÈCE
Gebr. Isaakidis
Spirou Patsi 46
GR - 10447 Athen
Tel. +30/ 21-034 716 32
www.isaakidisbros.gr

ZYPERN · LIBANON
BAHREIN · DUBAI
CYPRUS · LEBANON · BAHRAIN · DUBAI
CHYPRE · LIBAN BAHREÏN · DUBAI
Scaffolding VARNAVAS & SON Ltd.
Giltis No. 9
CY - 3042 Limassol
Tel. +357/ 25-353 624

TÜRKEI
TURKEY I TURQUIE
ATE Otomotiv. San. Tic. Ve Paz. Ltd. ti.
Yali Mah. Mareşal Fevzi akmak Cad.
Eğitimciler sok.No:1
Bayramcizade Iş Merkezi
81530 Maltepe / Istanbul / TR.
Tel..: +90 / 216-370 25 02
Fax.: +90 / 216-371 47 07
www.atesotomotiv.com.tr

SCHWEIZ
SWITZERLAND I SUISSE
HRB Heinemann AG
Wehntalerstr. 108
CH - 8155 Nassenwil
Tel. +41/ 44-851 80 80
www.hrbanhaenger.ch

Eckold AG
Rheinstrasse 8
CH - 7203 Trimmis
Tel. +41/ 81-354 12 50
www.eckold.ch

TSCHECHIEN
CZECHIA
RÉPUBLIQUE TCHÈQUE
SAF - HOLLAND Czechia spol.s.r.o.
ul. Prumyslová 1152
CZ - 68601 Uherské Hradiste
Tel. +420/ 57-254 09 00
www.safholland.cz

SLOWENIEN
SLOVENIA I SLOVAQUIE
Traiding d.o.o.
Ulica Jozeta Jame 14
SLO - 1000 Ljubljana
Tel. 386/ 15-181 234

ERFOLGREICHE PARTNERSCHAFTEN müssen Tag für Tag gelebt, gepflegt und neu geschaffen werden. Die internationale Vermarktung unserer Produkte haben wir durch unsere Handelspartner in Europa gesichert und für Sie mit Vorortpräsenz direkte Ansprechpartner geschaffen.

SUCCESSFUL PARTNERSHIPS have to be experienced, maintained and created on a daily basis. We have secured the global marketing of our products by our trading partners in Europe in addition to us providing you with local contacts.

DES PARTENARIATS FRUCTUEUX doivent être vécus, soignés et recréés quotidiennement. Nous avons assuré la commercialisation internationale de nos produits grâce à nos partenaires commerciaux en Europe et nous l'avons obtenue pour vous avec nos interlocuteurs directs présents sur place.

SPEZIALISIERT - AUF DAS WESENTLICHE

SPECIALISED – IN WHAT IS FUNDAMENTAL

SPÉCIALISÉ – DANS L'ESSENTIEL

INHALTSVERZEICHNIS | *TABLE OF CONTENTS | SOMMAIRE*

Kurzverzeichnis
short directory / Court inventaires **8**

Zugdeichseln
Drawbars / Timons d'attelage **9 - 10**

Zugdeichseln / Auflaufeinrichtungen
Drawbars / Control devices / Timons d'attelage / Dispositifs à inertie

Zugdeichseln, ungebremst
Drawbars without brakes / Timons d'attelage sans frein

Zuggabeln
Towing forks / Flèches de remorquage **11 - 12**

Auflaufeinrichtungen
Control devices / Dispositifs à inertie **13 - 19**

Allgemeine Hinweise zu Auflaufeinrichtungen
General instructions concerning control devices
Indications générales concernant les dispositifs de compression
mit Flansch für Trommelbremse
with flange for a drum brake / avec bride pour freins à tambour
mit Flansch für Scheibenbremse
with flange for the disk brake / avec bride pour freins à disque
mit Anschlußstutzen für Trommelbremse
with connecting sockets for drum brakes
avec tubulures de raccord pour freins à tambour
mit Anschlußstutzen für Scheibenbremse
with connecting sockets for disk brakes
avec tubulures de raccord pour freins à disque
Rohrausführung für Trommelbremse
tubular version for drum brakes / Modèle à tubes pour freins à tambour
höhenverstellbar für Trommelbremse
height-adjustable for drum brakes
réglable en hauteur pour les freins à tambour

WAP Achsfedersysteme
WAP Axle suspension systems
WAP Systèmes de suspension à ressort de l'essieu **20 - 23**

Allgemeine Hinweise zu Achsen
General instructions to axles / Indications générales à Essieux
Gummifederachsen
Rubber suspended axles / Essieu à suspension en caoutchouc
Drehstabfederachsen
Torsion bar spring axles / Essieux à suspension à barre de torsion
Schraubenfederachsen
Helical spring axes / Essieux à ressorts cylindriques

WAP Bremssysteme
WAP Brake systems / WAP Systèmes de freinage **24 - 26**

Trommelbremsen / *Drum brakes / Freins à tambour*
Scheibenbremsen / *Disk brakes / Freins à disque*

Kurzverzeichnis
short directory / Court inventaires **27**

Achsen / *axles / essieux*

Gummifederachsen
Rubber suspended axles
Essieu à suspension en caoutchouc **28 - 31**

ungebremst / *without brakes / Sans frein*
mit Trommelbremse / *with drum brake / avec frein à tambour*
mit Scheibenbremse / *with disk brake / avec frein à disque*
Tandem / *tandem / Tandem*

Drehstabfederachsen
Torsion bar spring axles
Essieux à suspension à barre de torsion **32 - 34**

mit Trommelbremse / *with drum brake / avec frein à tambour*
mit Scheibenbremse / *with disk brake / avec frein à disque*
Tandem (Lastausgleich)
tandem (Load balance) / Tandem (Répartition de charge)

Schraubenfederachsen
Helical spring axes / Essieux à ressorts cylindriques **35 - 36**

mit Trommelbremse / *with drum brake / avec frein à tambour*
mit Scheibenbremse / *with disk brake / avec frein à disque*

Starrachsen
Rigid axles / Essieux rigides **37**

mit Trommelbremse / *with drum brake / avec frein à tambour*

Lauf- und Bremsstummel
Hub and brake stub / Bout de roulement et de freinage **38**

Fahrwerke
Chassis / Châssis **39**

Sonderanfertigungen
Customized products / Fabrication spéciale **40**

Übertragungseinrichtungen
Transmission installations / Dispositifs de transmission **41**

Verbindungselemente
Connecting elements / Éléments de raccord **42 - 45**

Zubehör
Accessories / Accessoire **46 - 47**

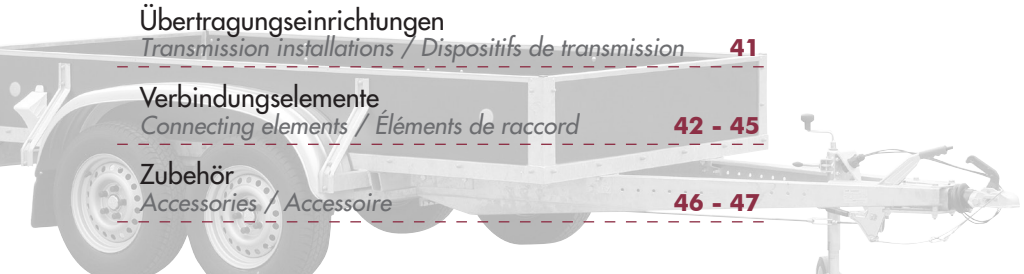

Zugdeichseln / Auflaufeinrichtungen
Drawbars / Control systems directory
Timons d'attelage / Dispositifs à inertie

M Gewicht (kg)
Weight
Poids

GA Gesamtgewicht (kg)
Total weight
Poids total en charge

S Stützlast (kg)
Load on the coupling joint
Charge d'appui

L1 benötigter Freiraum
required free space
Espace nécessaire

1 Angabe Gesamtgewicht inklusive Stützlast
Total weight including load on the coupling weight
Indication de poids total en charge, charge d'appui incluse

2 Gewicht bei GL 2500 mm
Weight with GL 2500 mm
Poids pour GL 2500 mm

3 FL max. abhängig vom tatsächlichen Gesamtgewicht
max. FL depends on the actual total weight
FL maximal dépendant du poids total en charge réel

4 ECE- Genehmigungsnummer der Auflaufeinrichtung
ECE- approval number for the control installation
ECE- Numéro d'homologation du dispositif de chargement

5 ECE- Genehmigungsnummer der Zugeinrichtung
ECE- approval number for the drawbar installation
ECE- Numéro d'homologation du dispositif de remorquage

Irrtum und Änderung vorbehalten! / *Subject to errors and alterations! / Sous réserve d'erreur ou de modification!*

ungebremst / *without brakes / sans frein*
über 25 km/h / *exceeding 25 km/h / Plus de 25 km/h*

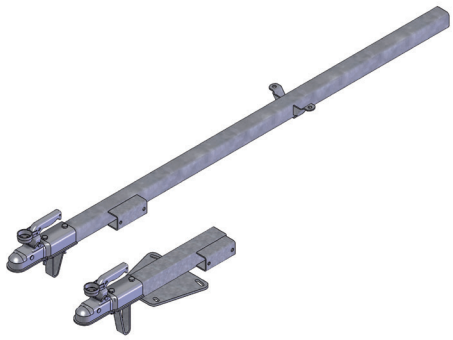

- alle Zugdeichseln serienmäßig mit Stecker- und Stützradhalterung, sowie Stützbügel
  all of the drawbars are fitted with a connector and stabilizers bracket, and a supporting yoke as standard
  tous les timons d'attelage en série avec support pour prise et support pour roue d'appui, ainsi qu'un arceau de sécurité
- Zugdeichsel feuerverzinkt
  drawbar hot-dip galvanized
  Timon d'attelage zingué à chaud

Typ/*type/type:* WZV 075

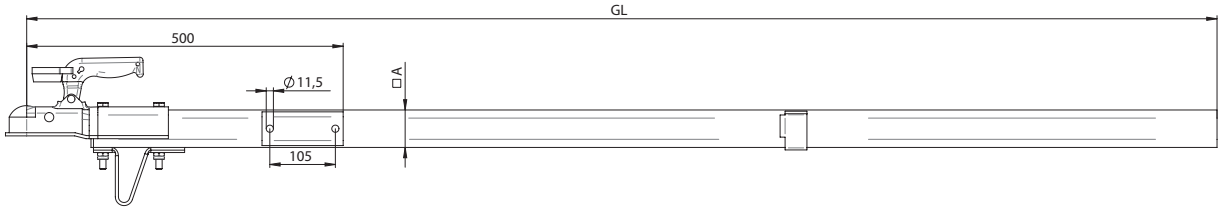

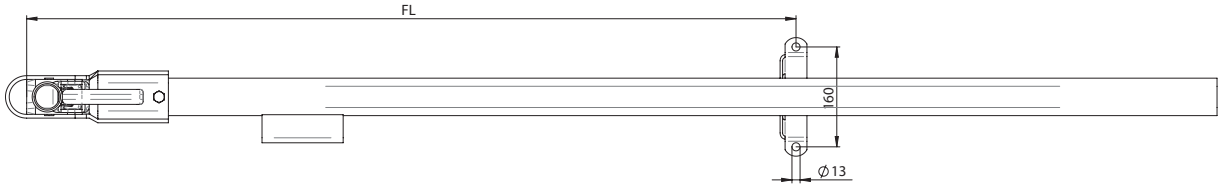

Typ / type / type	S	GA	A	FL	GL	ECE	M(2)
WZV 075	75	750	60	max. 2865	max. 5000	E4-55R-010497	16

Typ/*type/type:* WZ 075 F

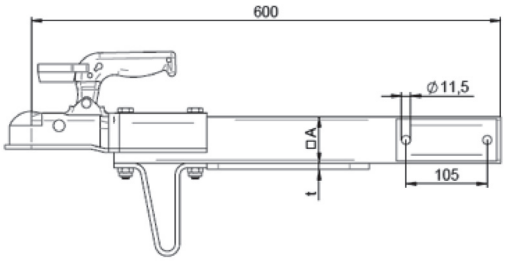

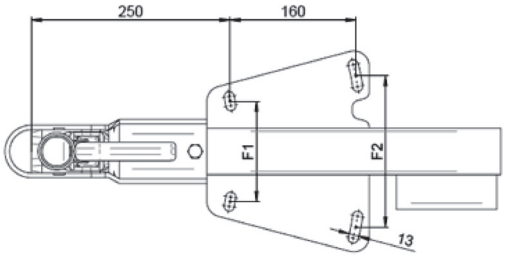

F1	F2
100	190
130	210
130	240

Typ / type / type	S	GA	A	t	M	ECE
WZ 075 F	50	750	60	8	9	E4-55R-010495

Irrtum und Änderung vorbehalten! / *Subject to errors and alterations! / Sous réserve d'erreur ou de modification!*
Andere Abmessungen und Ausführungen auf Anfrage. / *Other dimensions and versions upon request. / Autres modèles ou autres mesures sur demande.*

ungebremst / *without brakes / sans frein*
über 25 km/h / *exceeding 25 km/h / Plus de 25 km/h*

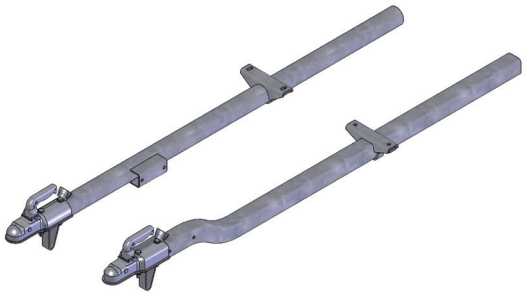

- alle Zugdeichseln serienmäßig mit Stecker- und Stützradhalterung, sowie Stützbügel
  all of the drawbars are fitted with a connector and stabilizers bracket, and a supporting yoke as standard
  tous les timons d'attelage en série avec support pour prise et support pour roue d'appui, ainsi qu'un arceau de sécurité
- Zugdeichsel feuerverzinkt
  drawbar hot-dip galvanized
  Timon d'attelage zingué à chaud

Typ/*type/type:* WZ 075

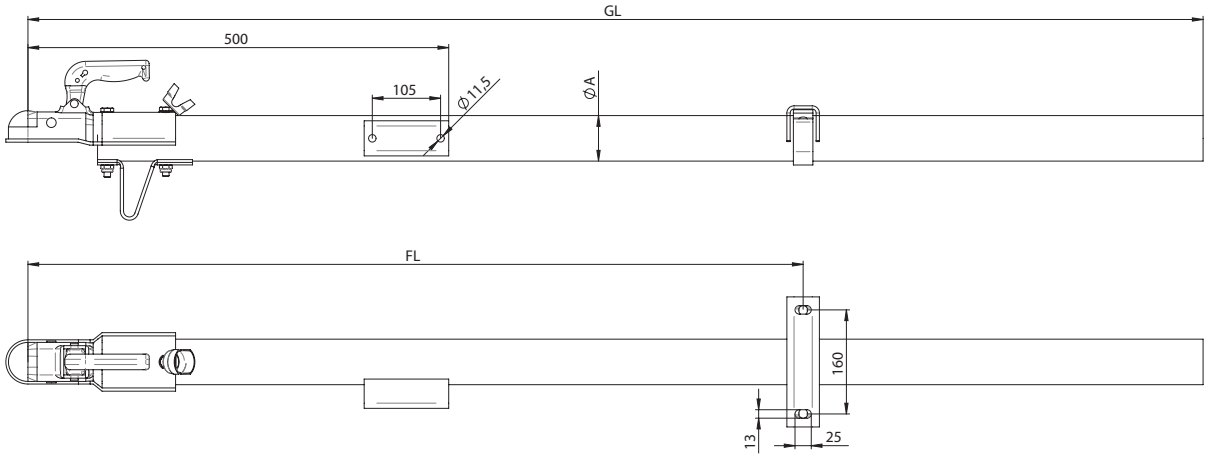

Typ / type / type	S	GA	A	FL	GL	ECE	M(2)
WZ 075	75	750	70	max. 2815	max. 5000	E4-55R-010494	20

Typ/*type/type:* WZ 085 K

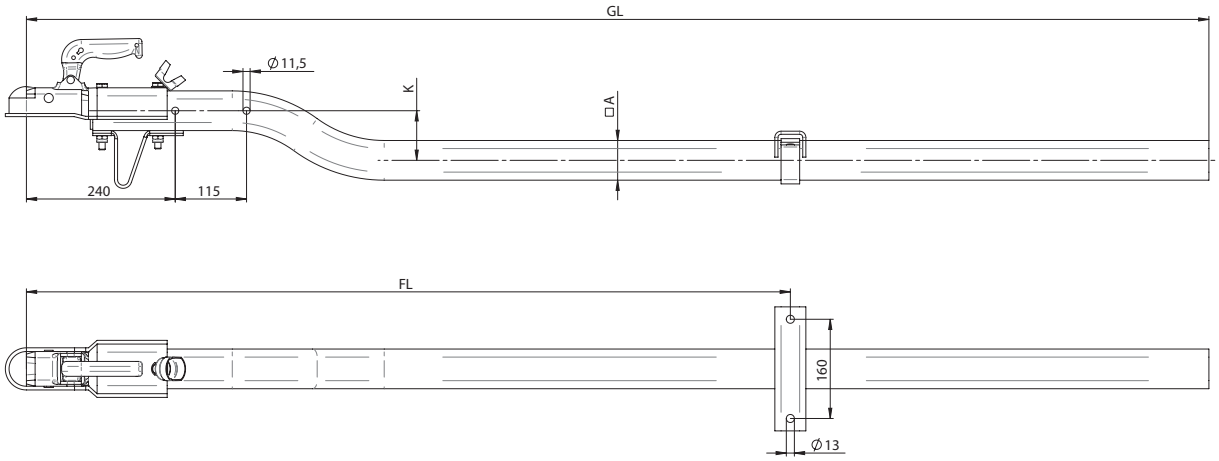

Typ / type / type	S	GA	A	FL	GL	K	ECE	M(2)
WZ 085 K	50	850	64	max. 4090	max. 5000	80	E4-55R-010498	21
WZ 085 K	50	850	64	max. 4090	max. 5000	150	E4-55R-010498	21

Irrtum und Änderung vorbehalten! / *Subject to errors and alterations! / Sous réserve d'erreur ou de modification!*
Andere Abmessungen und Ausführungen auf Anfrage. / *Other dimensions and versions upon request. / Autres modèles ou autres mesures sur demande.*

Typ/*type/type:*

WZ 20/35 V

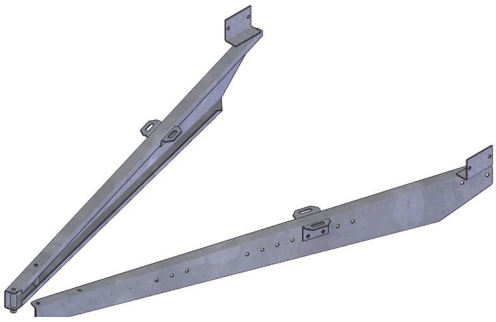

- Zuggabel ab Lager verfügbar
  towing fork in stock
  Flèche de remorquage disponible de stock
- Zuggabel feuerverzinkt
  hot-dip galvanized towing fork
  Flèche de remorquage zingué à chaud
- Kabelführungsrohr in Fahrtrichtung links (separat bestellen)
  cable guide duct left in the direction of travel (order separately)
  Gaine pour câble à gauche selon la direction de déplacement (commander séparément)
- Befestigungswinkel universell verstellbar
  universally adjustable angle bracket
  Equerre de fixation universelle réglable

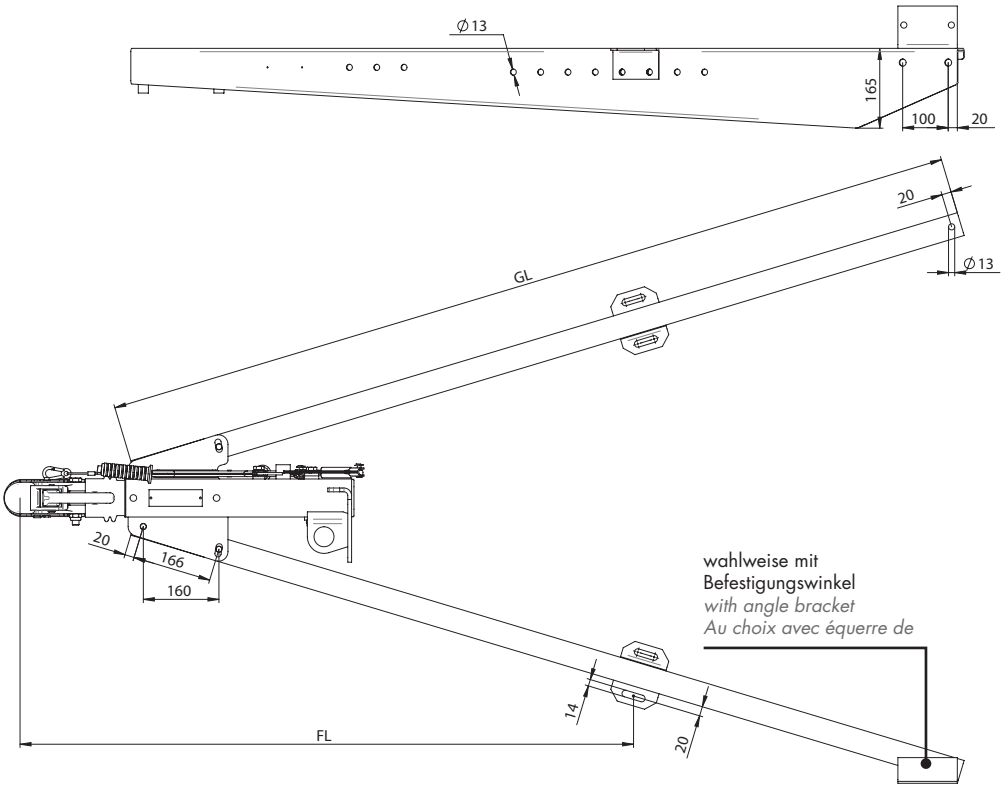

Typ / type / type	GL	FL	FL max. Ausf. A GA max. = 2000 kg	FL max. Ausf. B GA max. = 2700 kg	FL max. Ausf. C GA max. = 3500 kg	ECE
1	1815	1010	1420	1420	1420	E4-55R-010493
2	2120	1030	1440	1440	1440	
3	2230	1230	1640	1640	1640	
4	2300	1300	1770	1770	1770	
5	2500	1270	1730	1730	1760	
6	2600	1310	1780	1780	1720	
7	2800	1440	1960	1960	1600	
8	3000	1440	1960	1960	1600	

für Drehschemelanhänger / *for fifth-wheel trailer / pour remorques à traverse pivotante*

Typ/*type/type:*

WAM 35

- Zuggabel in geschweißter Ausführung, für mehr Stabilität
  towing fork welded for improved stability
  Flèche de remorquage en réalisation soudée pour plus de stabilité
- Zuggabel feuerverzinkt
  hot-dip galvanized towing fork
  Flèche de remorquage zingué à chaud
- Übertragungsgestänge wird lose mitgeliefert (separat bestellen)
  transmission rod is supplied separately (order separately)
  L'armature de transmission est livrée desserrée (commander séparément)

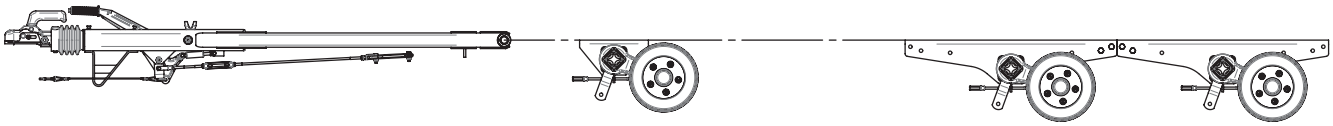

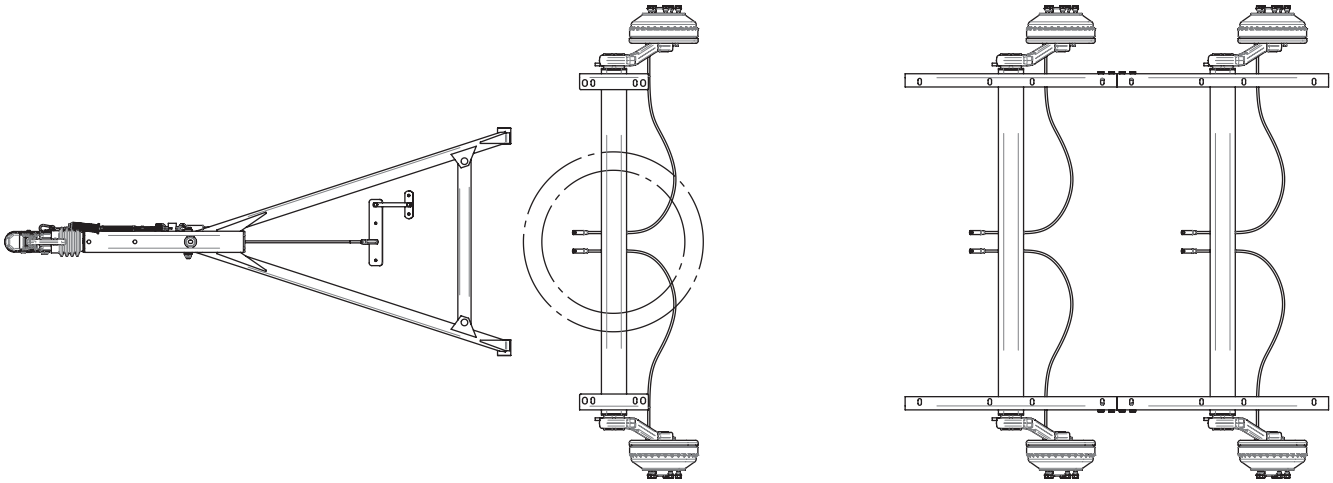

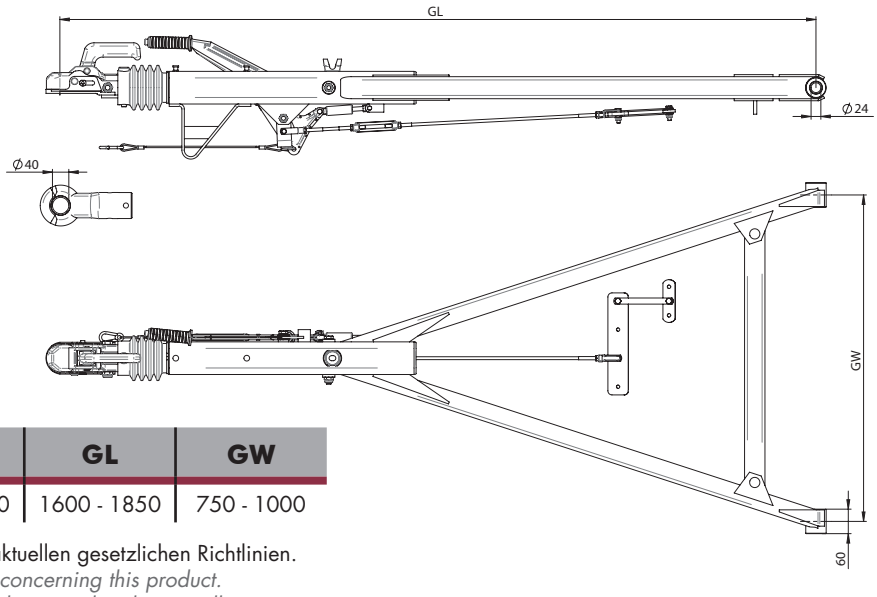

Typ / type / type	GA	GL	GW
WAM 35	1750 - 3500	1600 - 1850	750 - 1000

Für dieses Produkt beachten Sie bitte die aktuellen gesetzlichen Richtlinien.
Please observe the latest legal regulations concerning this product.
Pour ce produit, veuillez tenir compte des directives légales actuelles

Irrtum und Änderung vorbehalten! / *Subject to errors and alterations! / Sous réserve d'erreur ou de modification!*
Andere Abmessungen und Ausführungen auf Anfrage. / *Other dimensions and versions upon request. / Autres modèles ou autres mesures sur demande.*

zu WAP-Auflaufeinrichtungen
concerning WAP control devices / concernant les dispositifs de compression WAP

WAP-Auflaufeinrichtungen entsprechen den neusten EG- Richtlinien und dürfen nur mit den entsprechenden WAP-Radbremsen kombiniert werden. Bei anderen Kombinationen ist die Funktion der Bremsanlage nicht gegeben.

Der Fahrzeughersteller ist für den ordnungsgemäßen Aufbau und die Funktion der Abreißbremse verantwortlich, damit im Notfall die Funktionalität gewährleistet ist.

- das Abreißseil muss sauber geführt werden
- der Handbremshebel darf niemals aufsetzen, damit die Notbremse funktioniert
- WAP empfiehlt deshalb die Montage eines Stützbügels, oder eines Stützrades (Freigängigkeitsprüfung beachten)

Die vorgeschriebenen Stützlasten sind einzuhalten, da sonst ein Schlingern des Anhängers möglich sein kann. Typenschilder dürfen nicht durch Anbauteile überdeckt, oder durch Lackierungen unleserlich gemacht werden.

WAP control devices are conform with the latest EC directives and are only to be combined with the appropriate WAP wheel brakes. The braking system will not function with other combinations.

The car manufacturer is responsible for the correct design and functioning of the breakaway brake so that it is certain that it functions in an emergency.

- *the breakaway cable is to be correctly positioned*
- *the handbrake lever should never make contact as the emergency brake will otherwise not function*
- *WAP therefore recommends the mounting of a supporting yoke or a stabilizer (ensure that the movement is unobstructed)*

The stipulated load on the coupling joint is to be adhered to in order to prevent the trailer from swerving from side to side. Rating plates are not to be concealed by add-on parts, or be rendered illegible by them being painted over.

Les dispositifs de compression WAP satisfont les nouvelles directives de la Communauté Européenne et ne peuvent être combinés qu'avec les freins sur roue WAP correspondants. La fonction du dispositif de freinage n'est pas donnée en cas d'autres combinaisons.

Le fabricant du véhicule est responsable de la conformité du montage et de la fonction des freins automatiques de désaccouplement afin de pouvoir garantir la fonctionnalité en cas d'urgence.

- Le câble de rupture d'attelage ne doit être placé que s'il est propre
- Le levier du frein à main ne doit jamais être tiré, afin que le frein d'urgence fonctionne
- C'est pourquoi WAP recommande le montage d'un arceau de sécurité ou d'une roue d'appui (tenir compte du contrôle de liberté de mouvements)

Les charges d'appui prescrites doivent être respectées, ou la remorque pourrait se mettre en mouvement. Les panneaux signalétiques ne peuvent pas être recouverts par des pièces de montage ou être rendus illisibles par de la peinture.

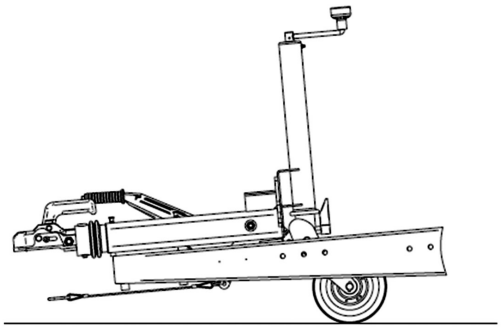

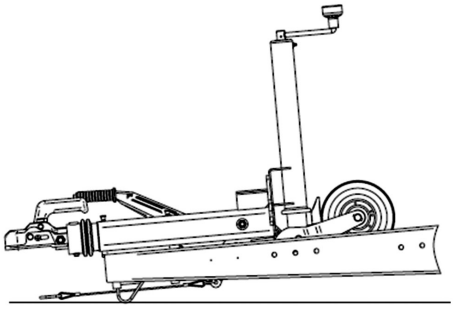

mit Flansch für Trommelbremse / *with flange for a drum brake / avec bride pour freins à tambour*

Typ/*type/type:*

WAP

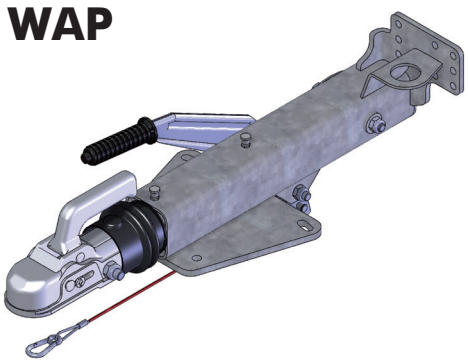

- Gehäuse feuerverzinkt
  hot-dip galvanized housing
  Boitier zingué à chaud
- serienmäßig mit Universal-Stützradhalter
  with universal stabilizers at standard
  En série avec le support de roue d'appui universel
- galvanisch verzinkte Schubstange
  galvanized push rod
  Bielle galvanisée
- niedriger gasfederunterstützter Handbremshebel
  low gas spring-supported handbrake lever
  Levier de frein à main bas par gaz comprimé
- wahlweise Montagemöglichkeit ober- oder unterhalb des Fahrgestells
  can be mounted above or underneath the chassis
  Possibilité de montage au-dessus ou en-dessous (au choix) du châssis

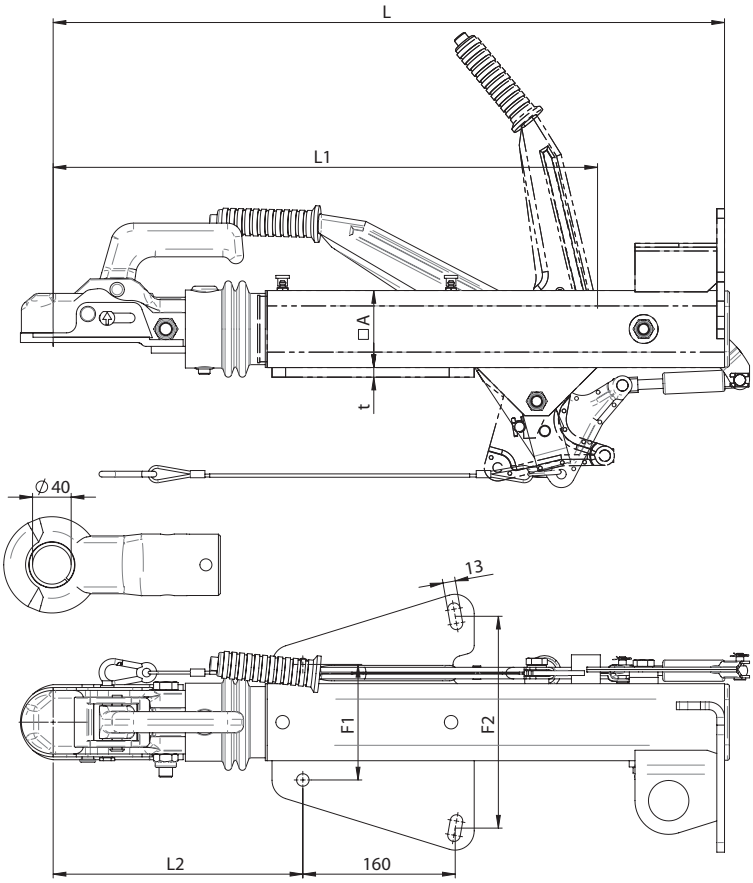

F1	F2
100	190
120	220
130	210
130	240

Typ / type / type	GA (1)	S	A	L	L1	L2	t	ECE(4)	ECE(5)	M
WAP 15/15.1	750 - 1500	100	64	690	565	250	8	R13:361-005-14	E4-55R-010472	16
WAP 24/35.1	1300 - 2000	100	80	690	565	250	10	R13:361-006-14	E4-55R-010478	18
WAP 24/35.2	1300 - 2400	150	80	690	565	250	12	R13:361-006-14	E4-55R-010479	19
WAP 35/35.2	1750 - 3100	150	80	690	565	250	12	R13:361-007-14	E4-55R-010479	20
WAP 35/35.4	1750 - 3500	150	80	709	584	269	12	R13:361-007-14	E4-55R-010481	23

Irrtum und Änderung vorbehalten! / *Subject to errors and alterations! / Sous réserve d'erreur ou de modification!*
Andere Abmessungen und Ausführungen auf Anfrage. / *Other dimensions and versions upon request. / Autres modèles ou autres mesures sur demande.*

mit Flansch für Scheibenbremse / *with flange for the disk brake / avec bride pour freins à disque*

Typ/*type/type:*

WSA

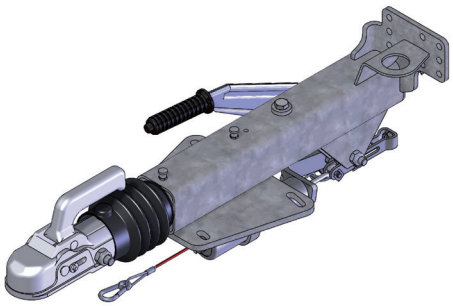

- Gehäuse feuerverzinkt
  hot-dip galvanized housing
  Boitier zingué à chaud
- serienmäßig mit Universal-Stützradhalter
  with universal stabilizers at standard
  En série avec le support de roue d'appui universel
- galvanisch verzinkte Schubstange
  galvanized push rod
  Bielle galvanisée
- niedriger gasfederunterstützter Handbremshebel
  low gas spring-supported handbrake lever
  Levier de frein à main bas par gaz comprimé
- wahlweise Montagemöglichkeit ober- oder unterhalb des Fahrgestells
  can be mounted above or underneath the chassis
  Possibilité de montage au-dessus ou en-dessous (au choix) du châssis

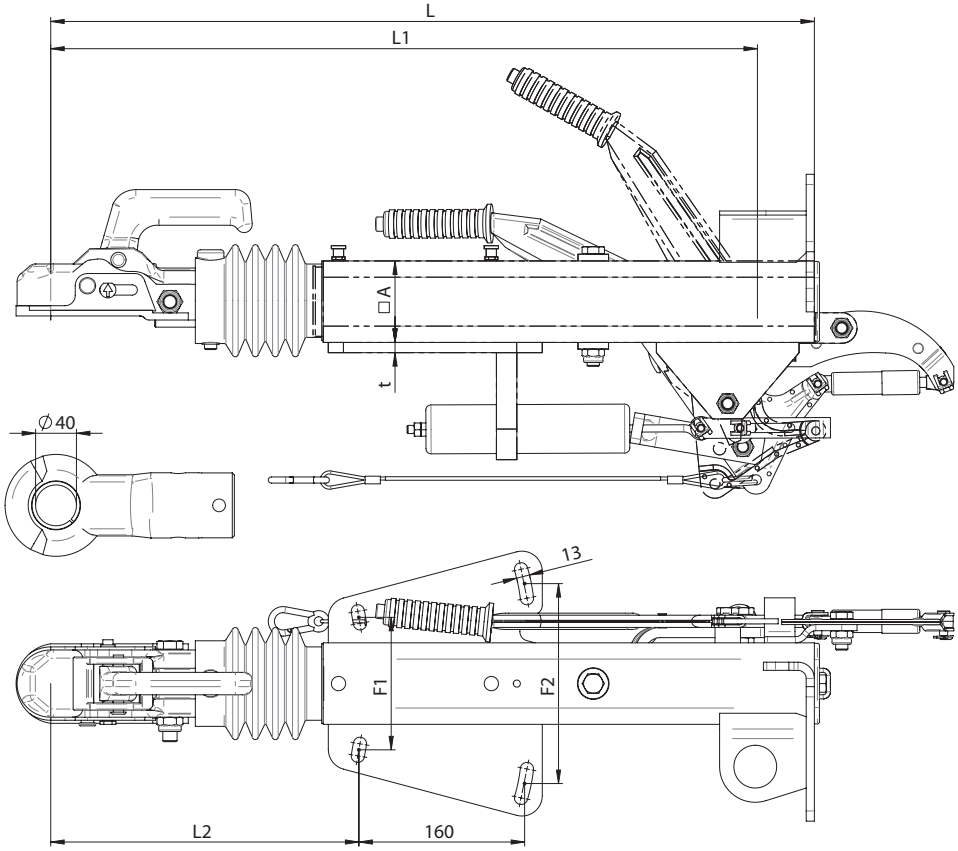

F1	F2
100	190
120	220
130	210
130	240

Typ / type / type	GA (1)	S	A	L	L1	L2	t	ECE(4)	ECE(5)	M
WSA 15/15.1	750 - 1500	100	64	743	728	296	8	R13:361-008-14	E4-55R-010482	19
WSA 24/35.1	1300 - 2000	100	80	743	728	296	10	R13:361-009-14	E4-55R-010483	21
WSA 24/35.2	1300 - 2400	150	80	743	728	296	12	R13:361-009-14	E4-55R-010484	22
WSA 35/35.2	1750 - 3100	150	80	743	728	296	12	R13:361-010-14	E4-55R-010484	23
WSA 35/35.4	1750 - 3500	150	80	762	747	315	12	R13:361-010-14	E4-55R-010485	26

Irrtum und Änderung vorbehalten! / *Subject to errors and alterations! / Sous réserve d'erreur ou de modification!*
Andere Abmessungen und Ausführungen auf Anfrage. / *Other dimensions and versions upon request. / Autres modèles ou autres mesures sur demande.*

mit Anschlußstutzen für Trommelbremsen
with connecting sockets for drum brakes / avec tubulures de raccord pour freins à tambour

Typ/*type/type:*

WAP-AS

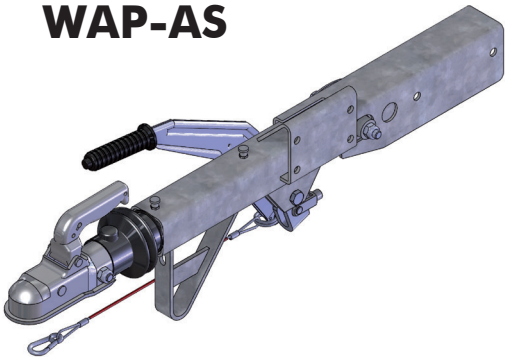

- Gehäuse feuerverzinkt
  hot-dip galvanized housing
  Boitier zingué à chaud
- serienmäßig mit Universal-Stützradhalter
  with universal stabilizers at standard
  En série avec le support de roue d'appui universel
- galvanisch verzinkte Schubstange
  galvanized push rod
  Bielle galvanisée
- niedriger gasfederunterstützter Handbremshebel
  low gas spring-supported handbrake lever
  Levier de frein à main bas par gaz comprimé

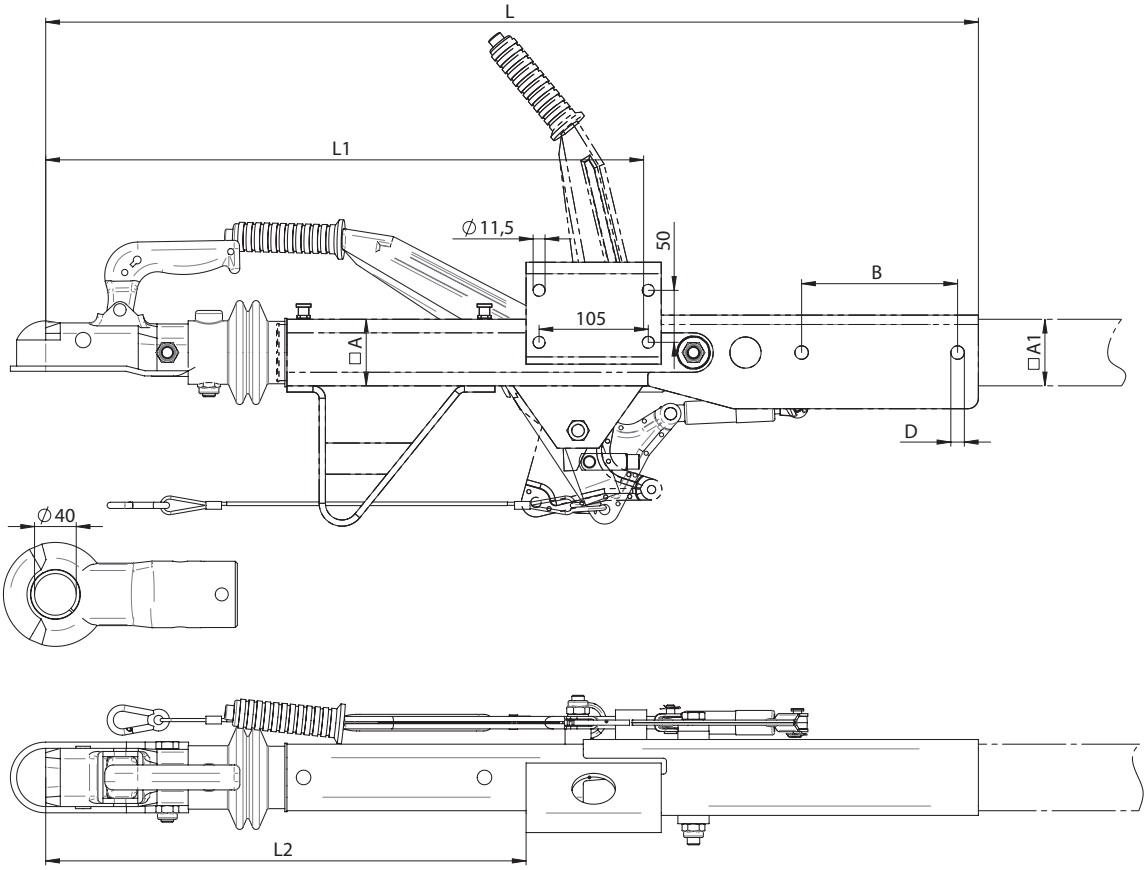

Typ / type / type	GA (1)	S	A	A1	L	L1	L2	B	D	ECE(4)	ECE(5)	M
WAP 15/15 AS	750 - 1500	100	64	64	890	565	435	150	12,5	R13:361-005-14	E4-55R-010487	17
WAP 24/20 AS	1300 - 2000	150	80	80	970	565	435	150	16,5	R13:361-006-14	E4-55R-010488	21
WAP 35/35 AS	1750 - 3500	150	80	100		584	454	210	16,5	R13:361-007-14	E4-55R-010489	39

Irrtum und Änderung vorbehalten! / *Subject to errors and alterations! / Sous réserve d'erreur ou de modification!*
Andere Abmessungen und Ausführungen auf Anfrage. / *Other dimensions and versions upon request. / Autres modèles ou autres mesures sur demande.*

mit Anschlußstutzen für Scheibenbremse
with connecting sockets for disk brakes / avec tubulures de raccord pour freins à disque

Typ/*type/type:*

WSA-AS

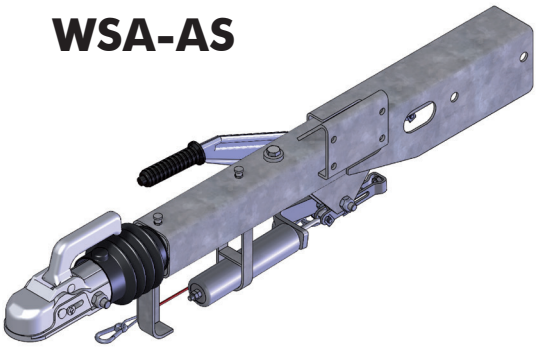

- Gehäuse feuerverzinkt
  hot-dip galvanized housing
  Boitier zingué à chaud
- serienmäßig mit Universal-Stützradhalter
  with universal stabilizers at standard
  En série avec le support de roue d'appui universel
- galvanisch verzinkte Schubstange
  galvanized push rod
  Bielle galvanisée
- niedriger gasfederunterstützter Handbremshebel
  low gas spring-supported handbrake lever
  Levier de frein à main bas par gaz comprimé

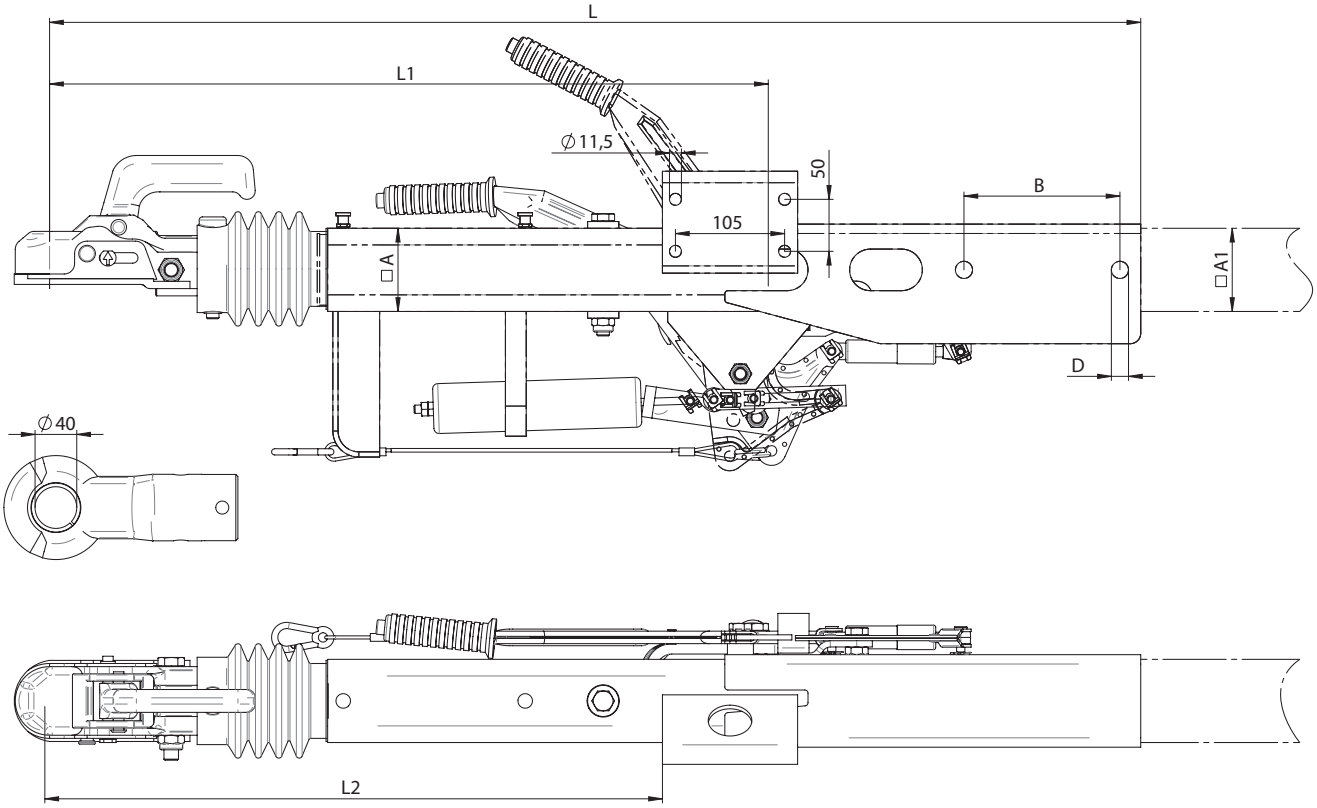

Typ / type / type	GA (1)	S	A	A1	L	L1	L2	B	D	ECE(4)	ECE(5)	M
WSA 15/15 AS	750 - 1500	100	64	64	890	728	601	150	12,5	R13:361-008-14	E4-55R-010487	20
WSA 24/20 AS	1300 - 2000	150	80	80	970	728	601	150	16,5	R13:361-009-14	E4-55R-010488	23
WSA 35/35 AS	1750 - 3500	150	80	100		747	620	210	16,5	R13:361-010-14	E4-55R-010489	41

Irrtum und Änderung vorbehalten! / *Subject to errors and alterations! / Sous réserve d'erreur ou de modification!*
Andere Abmessungen und Ausführungen auf Anfrage. / *Other dimensions and versions upon request. / Autres modèles ou autres mesures sur demande.*

Rohrausführung für Trommelbremse
Tubular version for drum brakes / Modèle à tubes pour freins à tambour

Typ/*type/type:*

WAP-3

- Gehäuse feuerverzinkt
  hot-dip galvanized housing
  Boitier zingué à chaud
- serienmäßig mit Universal-Stützradhalter
  with universal stabilizers at standard
  En série avec le support de roue d'appui universel
- galvanisch verzinkte Schubstange
  galvanized push rod
  Bielle galvanisée
- niedriger gasfederunterstützter Handbremshebel
  low gas spring-supported handbrake lever
  Levier de frein à main bas par gaz comprimé

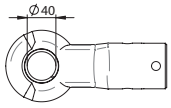

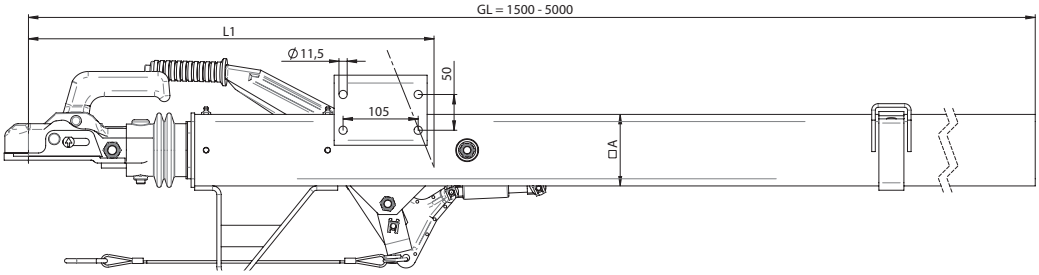

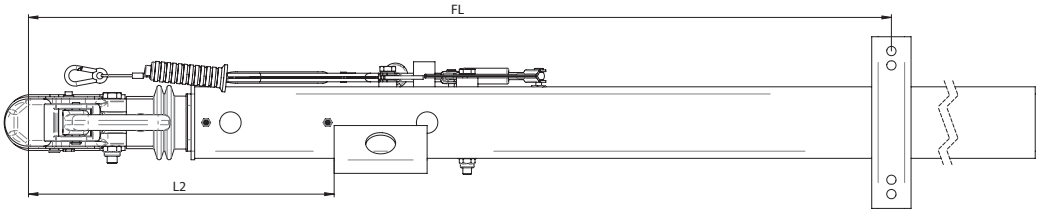

Diagramm
freitragende Deichsellängen FL
Diagram showing self-supporting drawbar lengths FL
Diagramme des longueurs de timons suspendus FL

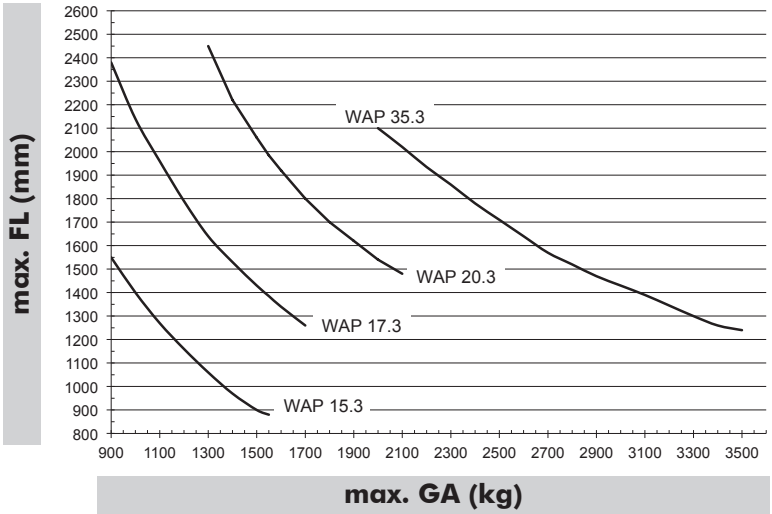

Typ / type / type	GA (1)	S	A	L1	L2	ECE(4)	ECE(5)	M(2)
WAP 15/15.3	750 - 1500	100	64	565	435	R13:361-005-14	E4-55R-010473	27
WAP 17/17.3	850 - 1700	100	80	565	435	R13:361-002-14	E4-55R-010475	32
WAP 24/20.3	1300 - 2000	150	80	565	435	R13:361-006-14	E4-55R-010476	46
WAP 35/35.3	1750 - 3500	150	100	584	454	R13:361-007-14	E4-55R-010480	54

WAP 15/15.3, WAP 24/20.3 und WAP 35/35.3 auch als gekröpfte Ausführung verfügbar. / WAP 15/15.3, WAP 24/20.3 and WAP 35/35.3 also available as a swan-neck version.
WAP 15/15.3, WAP 24/20.3 et WAP 35/35.3 également disponible en modèle coudé.

Irrtum und Änderung vorbehalten! / *Subject to errors and alterations! / Sous réserve d'erreur ou de modification!*
Andere Abmessungen und Ausführungen auf Anfrage. / *Other dimensions and versions upon request. / Autres modèles ou autres mesures sur demande.*

höhenverstellbar für Trommelbremse
height-adjustable for drum brakes / réglable en hauteur pour les freins à tambour

Typ/*type/type:*

WAP-HV

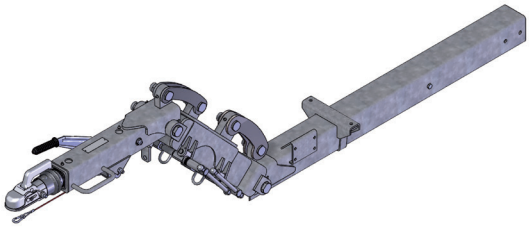

- komplett feuerverzinkt
  entirely *hot-dip galvanized*
  Complètement galvanisé à chaud
- serienmäßig mit Universal-Stützradhalter
  with universal stabilizers at standard
  En série avec le support de roue d'appui universel
- galvanisch verzinkte Schubstange
  galvanized push rod
  Bielle galvanisée
- niedriger gasfederunterstützter Handbremshebel
  low gas spring-supported handbrake lever
  Levier de frein à main bas par gaz comprimé

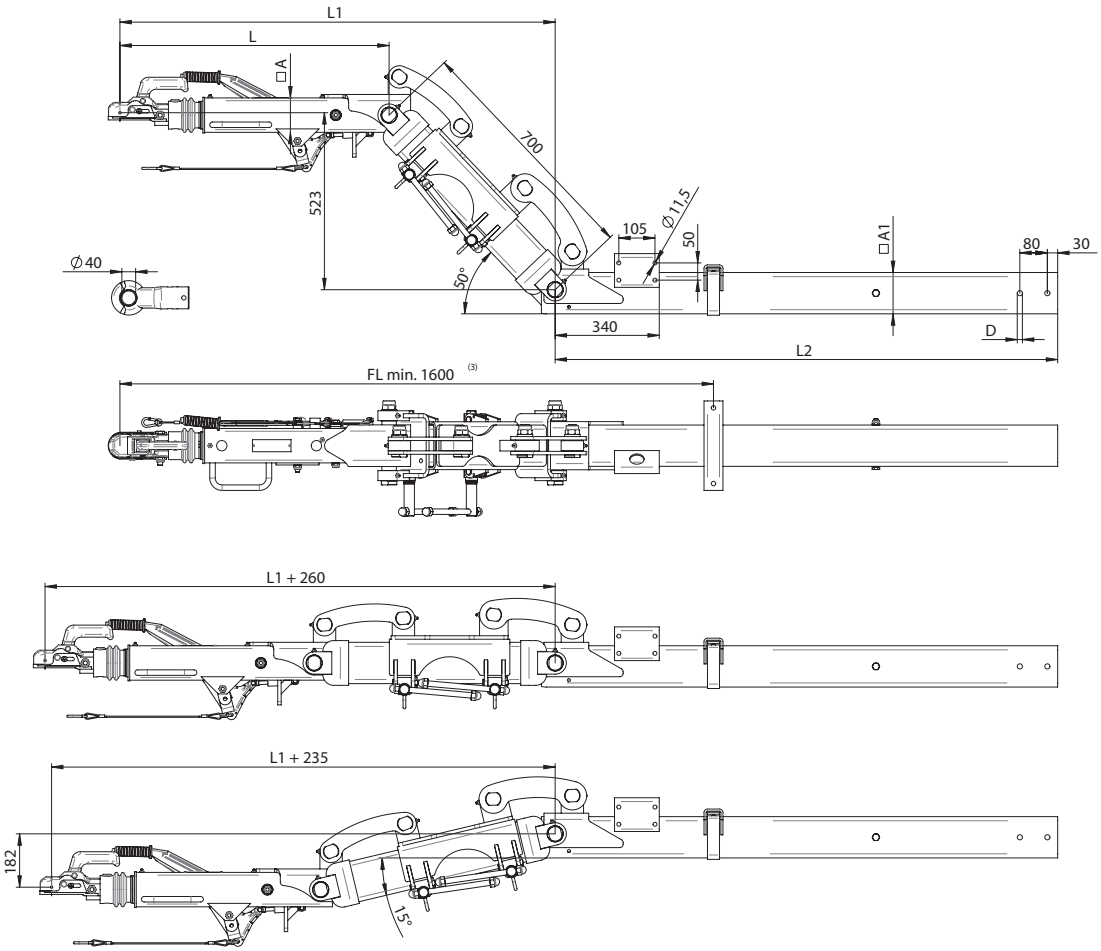

Typ / type / type	GA (1)	S	A	A1	L	L1	L2	D	ECE(4)	ECE(5)
WAP 24/20 HV	1300 - 2000	150	80	100	761	1200	1500	13	R13:361-006-14	E4-55R-010490
WAP 35/30 HV	2000 - 3000	150	80	120	761	1200	2000 2500	15	R13:361-007-14	E4-55R-010491
WAP 35/35 HV	2000 - 3500	150	100	120	770	1220	3000	15	R13:361-007-14	E4-55R-010492

Irrtum und Änderung vorbehalten! / *Subject to errors and alterations! / Sous réserve d'erreur ou de modification!*
Andere Abmessungen und Ausführungen auf Anfrage. / *Other dimensions and versions upon request. / Autres modèles ou autres mesures sur demande.*

zu WAP-Achsen
to WAP axles / à Essieux WAP

Variable Federsysteme gepaart mit genialer Bremstechnik ermöglichen mehr Fahrsicherheit und Komfort an Ihrem PKW- Anhänger.

Ihr Plus bei:
Kastenanhänger = Gummifederung + Trommelbremse
- großer Trommeldurchmesser
- gepulverter Schwingarm inklusive Schild
- Kühlrippen zur besseren Wärmeableitung
- Kompaktlager mit hoher Laufleistung

Variable suspension systems paired with an ingenious braking technology, provides greater driving safety and comfort for your car trailer.

Your plus with:
Box trailers = rubber suspension + drum brake
- *large drum diameter*
- *powder-coated rocker arm including the shield*
- *cooling fins for an improved heat dissipation*
- *compact bearing with longer mileage*

Des systèmes de ressort variables doublés d'une technique de freinage géniale offrent plus de sécurité de conduite et plus de confort à votre remorque pour voiture.

Votre Plus avec :
Remorque fermée = suspension en caoutchouc + Freins à tambour
- *Grand diamètre du tambour*
- *Biellette pulvérisée, panneau inclus*
- *Ailettes de refroidissement pour une meilleure dissipation de la chaleur*
- *Stockage dense avec kilométrage élevé*

Bootsanhänger = Scheibenbremse mit Öllagerung
- wasserdichte Lagerung, sowie einfaches Reinigen der Bremse

Boat trailers = disk brake with oil storage
- *watertight bearing and a simple cleaning of the brake*

Remorque pour bateaux = freins à disque avec stockage d'huile
- *Stockage étanche, nettoyage faciles des freins*

Pferdeanhänger = Schraubenfeder + Trommelbremse
- extrem ruhiges Fahrverhalten und schonender Transport

Horse trailers = coil spring suspension with a drum brake
- *extremely easy handling and a careful transportation*

Remorque pour chevaux = Ressorts cylindriques avec freins à tambour
- Conduite extrêmement silencieuse et transport précautionneux

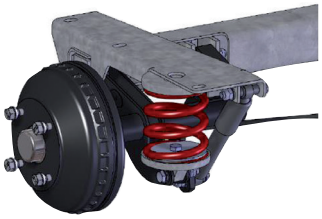

Irrtum und Änderung vorbehalten! / *Subject to errors and alterations! / Sous réserve d'erreur ou de modification!*

Gummifederachsen

Rubber suspended axles
Essieu à suspension en caoutchouc

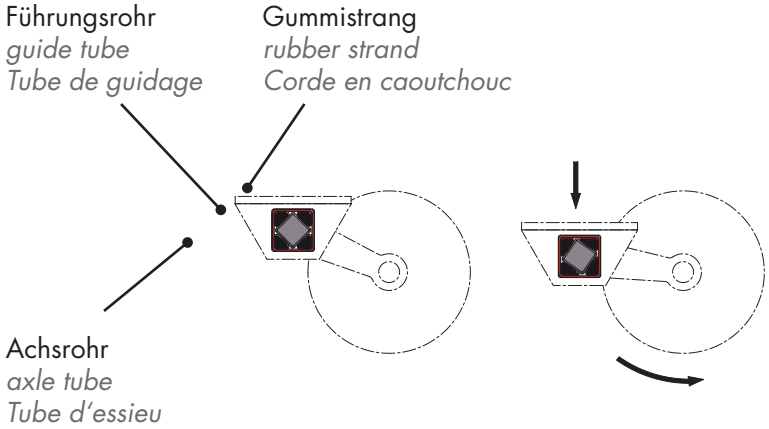

Technik: / *Technology: / Technique:*

Vier Gummistränge werden in die Hohlräume zwischen die um 45° versetzt angeordneten Vierkantrohre eingepreßt. Die Federung erfolgt über die Verdrehung des Führungsrohr gegen das Achsrohr. Dabei werden die Gummistränge elastisch verformt. So erreicht man eine progressive Federung mit hervorragenden Dämpfungseigenschaften.

Four rubber strands are pressed into the cavity spaces between the square tubes that have been offset at 45°. The suspension is provided by the guide tube being turned against the axle tube, resulting in the rubber strands being elastically formed. This produces a progressive suspension with excellent damping properties.

Quatre cordes en caoutchouc sont enfoncées dans les cavités entre les tubes carrés décalés de 45°. La suspension s'effectue par la torsion du tube de guidage contre le tube d'essieu. Les cordes en caoutchouc sont alors déformées de manière élastique. Ainsi, on obtient une suspension progressive avec des propriétés d'amortissement excellentes.

Vorteile: / *Advantages: / Avantages:*

- wartungsfrei
  maintenance-free
  Ne nécessite aucun entretien

- für häufig wechselnde Belastungen geeignet
  suitable for frequently changing loads
  Adapté pour les variations fréquentes de charges

AB	min. (X)	1 x GA (X1)	2 x GA (X2)
130	90	45	20
145	115	65	20
160	115	60	20
200	115	45	20

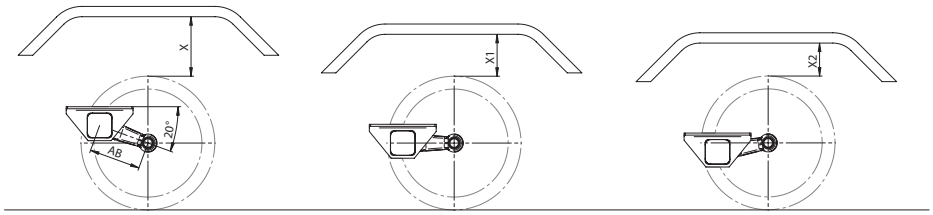

Drehstabfederachsen

Torsion bar spring axles
Essieux à suspension à barre de torsion

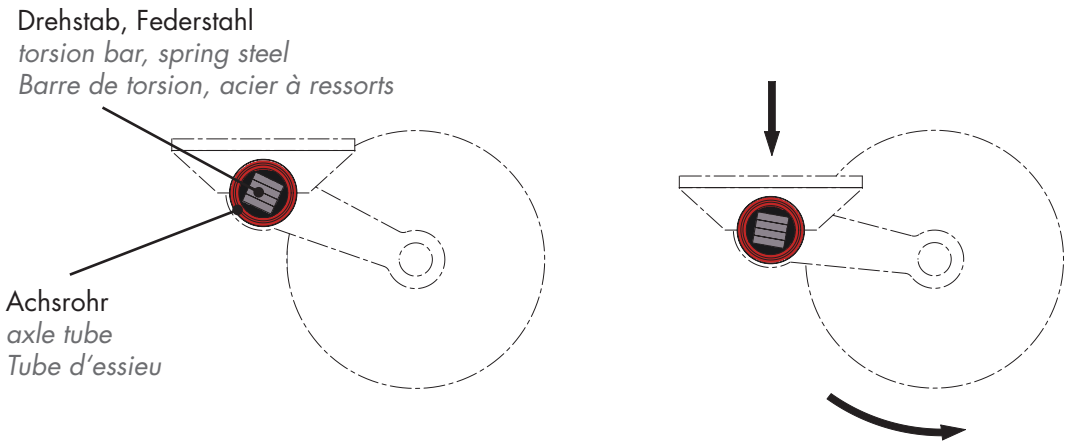

Technik: / *Technology: / Technique:*

Bei Drehstabfederachsen befindet sich in der Mitte des Achsrohres ein fest eingespannter mehrteiliger Drehstab aus Federstahl. Die Federung erfolgt durch Verdrehung des Drehstabes gegen das Achsrohr. Dabei wird der Drehstab auf Verdrehung belastet.

Torsion bar spring axles have a firmly clamped multiple-component spring steel torsion bar in the centre of the axle tube. The suspension is provided by rotating the torsion bar against the axle tube. The torsion bar is hereby charged with torsional stress.

Sur les essieux à suspension à barre de torsion se trouve au milieu du tube de l'essieu une barre de torsion serrée en plusieurs parties en acier à ressorts. La suspention s'effectue par une torsion de la barre de torsion contre le tube de l'essieu. Par cette action, la barre de torsion est chargée de torsion.

Vorteile: / *Advantages: / Avantages:*

- stufenlose Einstellung des Schwingarms möglich
  infinitely variable adjustment of the swing arm
  Possibilité de réglage en continu du bras oscillant
- für konstant hohe Dauerbelastung geeignet
  suitable for a constantly high permanent load
  Adapté aux charges élevées permanentes
- für Fahrzeuge mit hohem Eigengewicht (Wohnwagen, Autotransporter)
  for vehicles with a high deadweight (caravan, car transporter)
  Pour véhicules au poids à vide élevé (camping-car, camion porte-voitures)

Irrtum und Änderung vorbehalten! / *Subject to errors and alterations! / Sous réserve d'erreur ou de modification!*

Schraubenfederachsen

Helical spring axes
Essieux à ressorts cylindriques

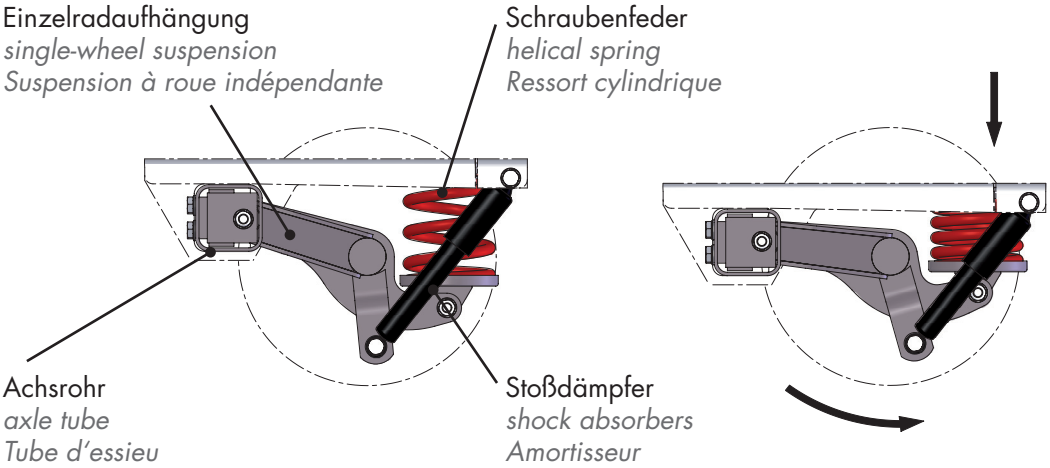

Technik: / *Technology: / Technique:*

Die Federung erfolgt über eine Schraubenfeder, die hinter der Radmitte angeordnet ist. Die serienmäßig angebrachten Stoßdämpfer verhindern ein Aufschwenken der Achse. Die Schräglenker-Einzelradaufhängung ist in Gummimetallbuchsen gelagert und ermöglicht durch die drehbar gelagerte Federaufhängung eine kompakte, platzsparende Bauweise. Spur und Achssturz sind nachstellbar.

The suspension is by means of a helical spring that is located behind the centre of the wheel. The hock absorbers that are mounted as standard prevent the axle from swinging out. The triangulated control arm single wheel suspension is positioned on rubber metal bushes and is a compact space-saving design due to the pivoted spring suspension. The track and axle camber can be readjusted.

La suspension s'effectue par un ressort cylindrique qui est placé derrière le milieu de la roue. Les amortisseurs fixés en série empêchent le pivotement des essieux. La suspension à roue indépendante à bras oblique est placée dans des manchons métal-caoutchouc et permet, grâce à la suspension à ressorts rotative, une construction compacte et peu encombrante.

Vorteile: / *Advantages: / Avantages:*

- extrem ruhiges Fahrverhalten
  extremely smooth road handling
  Conduite extrêmement silencieuse
- schonender Transport hochwertiger Güter
  careful transportation of high quality goods
  Transport ménageant les biens de grandes valeurs
- absolute Spurtreue
  absolute directional stability
  Tenue de route absolue
- kein Ausbrechen in Kurven
  no swerving in curves
  Pas de perte d'adhérence dans les virages

Trommelbremsen / *Drum brakes / Freins à tambour*

Typ/*type/type:*

W 184 RS

ECE: R13:361-010-03

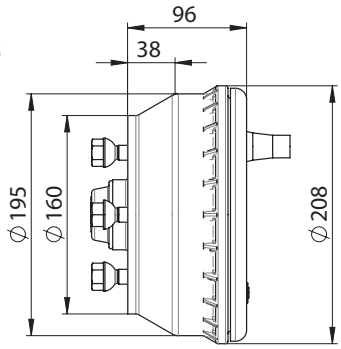

- Bremslast pro Achse bis 1000 kg
  max. brake load per axle 1000 kg
  Charge de freinage par essieu jusqu'à 1000 kg
- Kegelrollenlager 30204 / 30206
  taper roller bearings 30204 / 30206
  Roulements coniques 30204 / 30206
- Radschrauben M 12x1,5
  wheel bolts M12x1,5
  Vis de roue M12x1,5
- Radanschluss 4x100 wahlweise 5x112
  wheel connection 4x100 or optionally 5x112
  Raccord de roue 4x100 ou au choix 5x112

Typ/*type/type:*

W 205 RS

ECE: R13:361-040-09

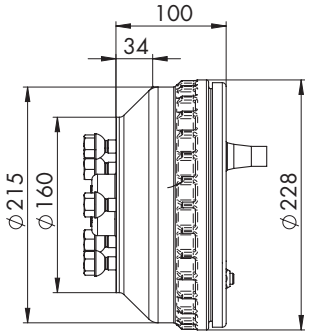

- Bremslast pro Achse bis 1500 kg
  max. brake load per axle 1500 kg
  Charge de freinage par essieu jusqu'à 1500 kg
- Kompaktlager
  compact bearing
  Stockage compact

Typ/*type/type:*

W 234 RS

ECE: R13:361-011-14

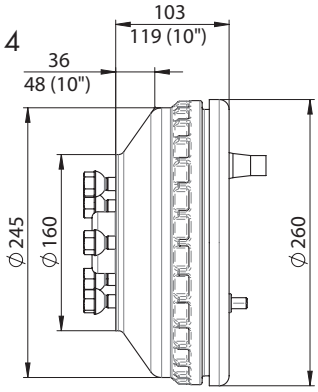

- Radschrauben M 12x1,5
  wheel bolts M12x1,5
  Vis de roue M12x1,5
- Radanschluss 4x100 wahlweise 5x112
  wheel connection 4x100 or optionally 5x112
  Raccord de roue 4x100 ou au choix 5x112

Typ/*type/type:*

W 235 RS

ECE: R13:361-012-14

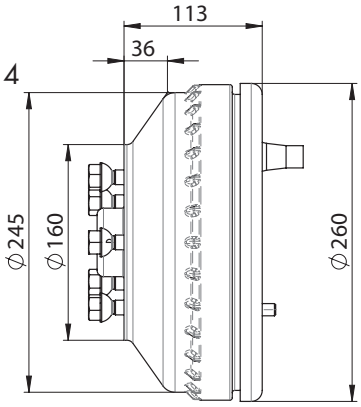

- Bremslast pro Achse bis 1800 kg
  max. brake load per axle 1800 kg
  Charge de freinage par essieu jusqu'à 1800 kg
- Kegelrollenlager 30206 / 32008X wahlweise mit Kompaktlager
  taper roller bearings 30206 / 32008X or optionally compact bearing
  Roulements coniques 30206 / 32008X ou au choix Stockage compact
- Radschrauben M 12x1,5
  wheel bolts M12x1,5
  Vis de roue M12x1,5
- Radanschluss 5x112
  wheel connection 5x112
  Raccord de roue 5x112

Irrtum und Änderung vorbehalten! / *Subject to errors and alterations! / Sous réserve d'erreur ou de modification!*

Trommelbremsen / *Drum brakes / Freins à tambour*

Vorteile:

Advantages:
Avantages:

- verbesserte Wärmeabfuhr durch Kühlrippen
  improved thermal dissipation due to cooling fins
  Meilleure évacuation de la chaleur grâce à des ailettes de refroidissement

- wasserdichte Kegelrollen- und Kompaktlagerung für hohe Laufleistung und lange Lebensdauer
  watertight taper roller and compact bearings for a high mileage and a long durability
  Rouleaux coniques et stockage compact étanches pour un kilométrage élevé et une longévité importante

- tiefgezogenes Bremsschild für mehr Stabilität und optimalen Korrosionsschutz
  deep-drawn brake shield for improved stability and optimal corrosion protection
  Plaques de frein embouties pour plus de stabilité et pour une protection anticorrosion optimale

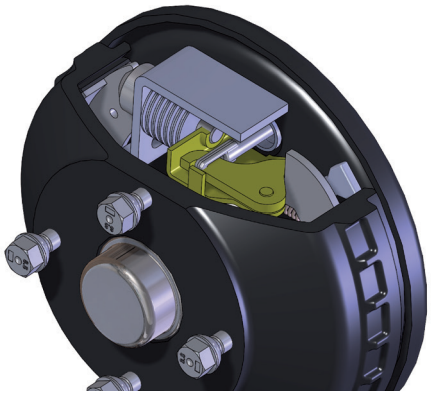

- nachträglich einhängbares Bremsseil
  brake cable can be subsequently mounted
  Câble de frein raccordable ultérieurement

Scheibenbremsen / *Disk brakes / Freins à disque*

Typ/*type/type:*

WS 245

ECE: R13:361-013-14

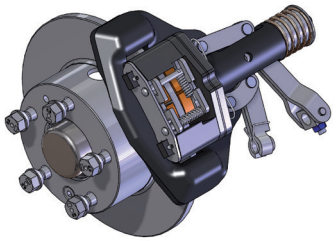

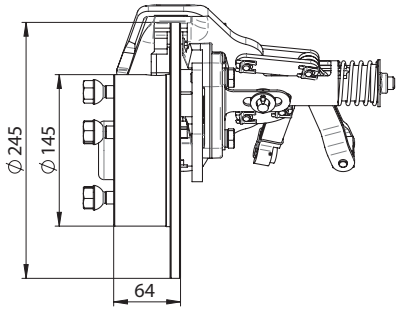

- Bremslast pro Achse bis 1500 kg
  max. brake load per axle 1500 kg
  Charge de freinage par essieu jusqu'à 1500 kg
- Kompaktlager,
  wahlweise auch mit Öl-Lagerung
  compact bearing or optionally with oil storage
  Stockage compact au choix également avec stockage d'huile
- Radschrauben M 12x1,5
  wheel bolts M12x1,5
  Vis de roue M12x1,5
- Radanschluss 4x100 wahlweise 5x112
  wheel connection 4x100 or optionally 5x112
  Raccord de roue 4x100 ou au choix 5x112

Typ/*type/type:*

WS 284

ECE: R13:361-014-14

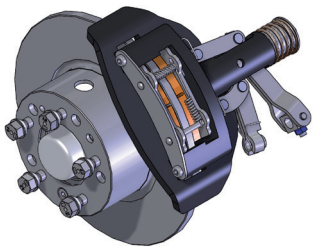

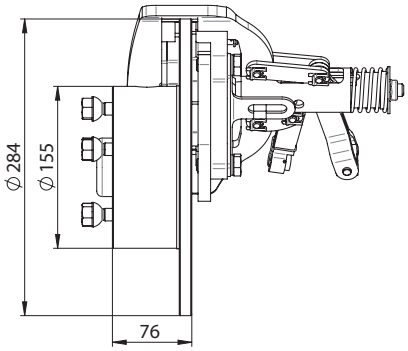

- Bremslast pro Achse bis 1800 kg
  max. brake load per axle 1800 kg
  Charge de freinage par essieu jusqu'à 1800 kg
- Kegelrollenlager 30206 / 30208X,
  wahlweise auch mit Öl-Lagerung
  taper roller bearings 30206 / 32008X
  or optionally with oil storage
  Roulements coniques 30206 / 32008X
  au choix également avec stockage d'huile
- Radschrauben M 12x1,5
  wheel bolts M12x1,5
  Vis de roue M12x1,5
- Radanschluss 5x112
  wheel connection 5x112
  Raccord de roue 5x112

Vorteile: / *Advantages: / Avantages:*

- hervorragende Bremswerte durch große Scheibe und optimale Übersetzungsverhältnisse
  excellent braking values due to the large disk and optimal transmission ratios
  Valeur de freinage excellente grâce au grand disque et aux rapports de transmission optimaux
- wasserdichte Kegelrollen- und Kompaktlagerung für hohe Laufleistung und lange Lebensdauer
  watertight taper roller and compact bearings for a high mileage and a long durability
  Rouleaux coniques et stockage compact étanches pour un kilométrage élevé et une longévité importante
- weiches Abbremsen aus jedem Geschwindigkeitsbereich
  soft braking from any speed whatsoever
  Freinage en douceur à n'importe quelle vitesse
- problemlose Rückfahrautomatik
  trouble-free reversing mechanism
  Marche-arrière automatique irréprochable
- störungsfreie Mechanik
  failure-free mechanical system
  Mécanique sans défaut

Irrtum und Änderung vorbehalten! / *Subject to errors and alterations! / Sous réserve d'erreur ou de modification!*

Achsen
axles / essieux

M Gewicht (kg)
Weight
Poids

AS Achslast (kg)
Axle load
Charge par essieu

RB Typ der Radbremse
Type of the wheel brake
Type de frein à la roue

1 max. Federweg unter Berücksichtigung von Stoßfaktoren
max. spring deflection when taking impact factors into account
Débattement de suspension max. en tenant compte des facteurs de chocs

2 Gewicht bei AM 1000 mm
Weight with AM 1000 mm
Poids pour AM 1000 mm

3 Gewicht bei FM 1000 mm
Weight with FM 1000 mm
Poids pour FM 1000 mm

4 mit verstärktem Führungsrohr und Gummisträngen
with reinforced guide tube and rubber strands
avec tuyau de conduite et cordes de caoutchouc renforcées

ungebremst / *without brakes / Sans frein*

Typ/*type/type:*

WAG-L

- bis 130 km/h
  max. 130 km/h
  Jusqu'à 130 km/h
- optional mit Stoßdämpferhalter
  optional with shock absorber bracket
  En option avec support d'amortisseur de chocs
- Achskörper feuerverzinkt
  hot-dip galvanized axle beam
  Corps d'essieu zingué à chaud

Radanschluss 4x100 wahlweise 5x112
wheel connection 4x100 or optionally 5x112
Raccord de roue 4x100 ou au choix 5x112

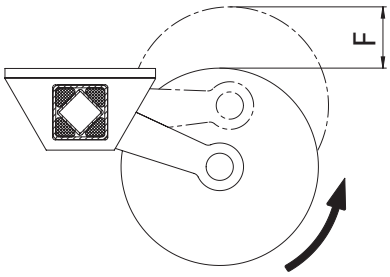

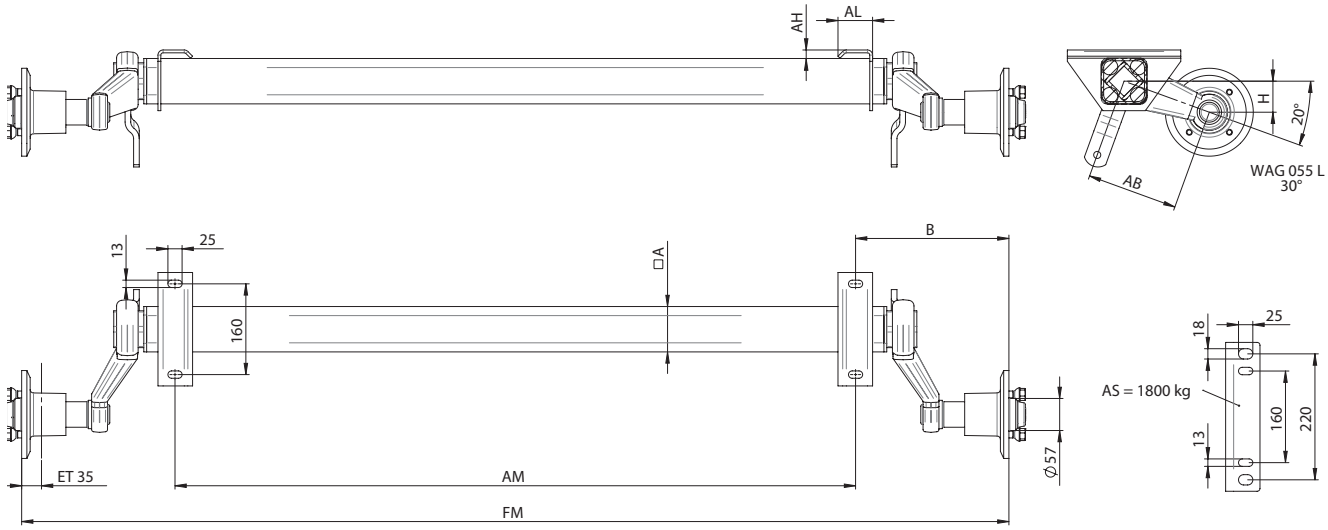

Typ / type / type	AS	A	FM	AM	B	AB	H	F(1)	M(2)	AH	AL
WAG 055 L	550	52	1070 - 2320	700 - 1950	220	130	65	70	22	17	45
WAG 065 L	650	64	1240 - 2390	800 - 1950	215	145	50	75	28	15	60
WAG 075 L	750	64	1240 - 2390	800 - 1950	215	145	50	80	29	15	60
WAG 085 L	850	64	1240 - 2390	800 - 1950	215	145	50	90	29	15	60
WAG 100 L (4)	1000	64	1240 - 2390	800 - 1950	215	145	50	95	30	15	60
WAG 135 L	1350	80	1240 - 2390	800 - 1950	220	160	55	90	37	15	60
WAG 150 L	1500	80	1240 - 2390	800 - 1950	220	160	55	95	38	15	60
WAG 180 L	1800	95	1440 - 2340	1000 - 1900	245	200	68	95	45	25	60

Irrtum und Änderung vorbehalten! / *Subject to errors and alterations! / Sous réserve d'erreur ou de modification!*
Andere Abmessungen und Ausführungen auf Anfrage. / *Other dimensions and versions upon request. / Autres modèles ou autres mesures sur demande.*

mit Trommelbremse / *with drum brake / avec frein à tambour*

Typ/*type/type:*

WAG-B

- bis 130 km/h
  max. 130 km/h
  Jusqu'à 130 km/h
- optional mit Stoßdämpferhalter
  optional with shock absorber bracket
  En option avec support d'amortisseur de chocs
- Achskörper feuerverzinkt
  hot-dip galvanized axle beam
  Corps d'essieu zingué à chaud

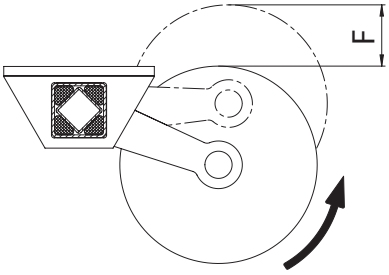

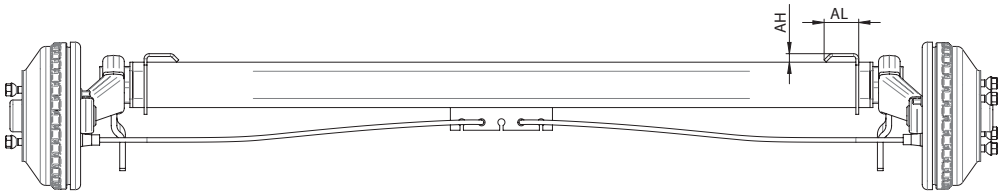

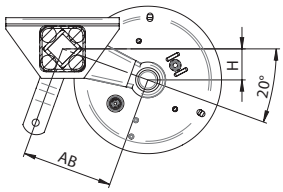

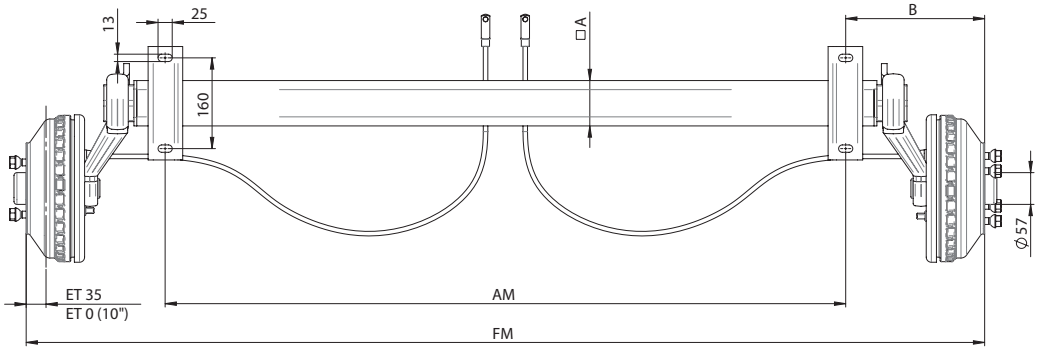

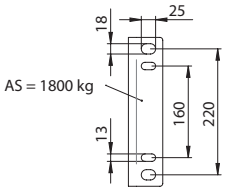

Typ / type / type	AS	A	FM	AM	B	AB	H	F(1)	RB	M(2)	AH	AL
WAG 055 B	550	52	1440 - 2390	700 - 1950	220	130	45	70	W 184 RS	34	17	45
WAG 065 B	650	64	1240 - 2390	800 - 1950	220	145	50	75	W 184 RS	37	15	60
WAG 075 B	750	64	1240 - 2390	800 - 1950	220	145	50	80	W 184 RS	38	15	60
WAG 085 B	850	64	1240 - 2390	800 - 1950	220	145	50	90	W 184 RS	39	15	60
WAG 100 B(4)	1000	64	1240 - 2390	800 - 1950	220	145	50	95	W 184 RS	40	15	60
WAG 135 B	1350	80	1240 - 2390	800 - 1950	220	160	55	90	W 205 RS	58	15	60
WAG 135 B	1350	80	1240 - 2390	800 - 1950	220	160	55	90	W 234 RS	58	15	60
WAG 150 B	1500	80	1240 - 2390	800 - 1950	220	160	55	95	W 205 RS	59	15	60
WAG 150 B	1500	80	1240 - 2390	800 - 1950	220	160	55	95	W 234 RS	59	15	60
WAG 180 B	1800	95	1490 - 2390	1000 - 1900	245	200	68	95	W 235 RS	73	25	60

Irrtum und Änderung vorbehalten! / *Subject to errors and alterations! / Sous réserve d'erreur ou de modification!*
Andere Abmessungen und Ausführungen auf Anfrage. / *Other dimensions and versions upon request. / Autres modèles ou autres mesures sur demande.*

mit Scheibenbremse / *with disk brake / avec frein à disque*

Typ/*type/type:*

WAG-BS

- bis 130 km/h
  max. 130 km/h
  Jusqu'à 130 km/h
- optional mit Stoßdämpferhalter
  optional with shock absorber bracket
  En option avec support d'amortisseur de chocs
- Achskörper feuerverzinkt
  hot-dip galvanized axle beam
  Corps d'essieu zingué à chaud

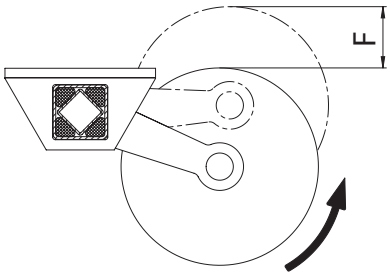

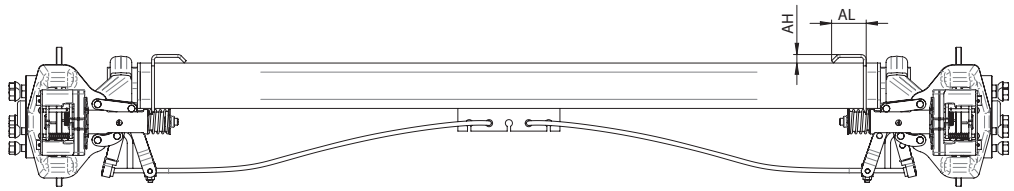

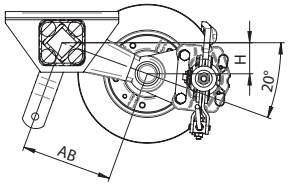

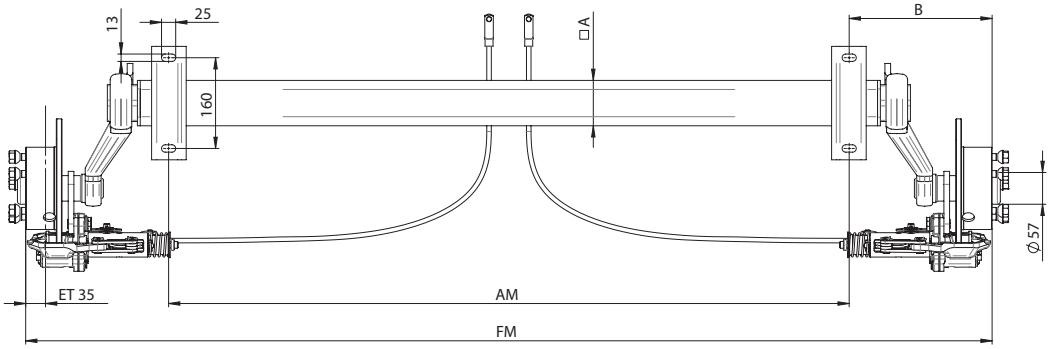

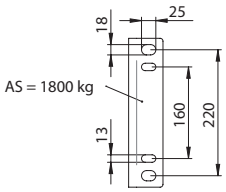

Typ / type / type	AS	A	FM	AM	B	AB	H	F(1)	RB	M(2)	AH	AL
WAG 135 BS	1350	80	1256 - 2406	800 - 1950	220	160	55	90	WS 245	55	15	60
WAG 150 BS	1500	80	1256 - 2406	800 - 1950	228	160	55	95	WS 245	56	15	60
WAG 180 BS	1800	95	1506 - 2406	1000 - 1900	253	200	68	95	WS 284	75	25	60

Irrtum und Änderung vorbehalten! / *Subject to errors and alterations! / Sous réserve d'erreur ou de modification!*
Andere Abmessungen und Ausführungen auf Anfrage. / *Other dimensions and versions upon request. / Autres modèles ou autres mesures sur demande.*

mit Trommelbremse / *with drum brake / avec frein à tambour*

Typ/*type/type:*

WAGT-B

- bis 130 km/h
  max. 130 km/h
  Jusqu'à 130 km/h
- optional mit Stoßdämpferhalter
  optional with shock absorber bracket
  En option avec support d'amortisseur de chocs
- Achskörper feuerverzinkt
  hot-dip galvanized axle beam
  Corps d'essieu zingué à chaud

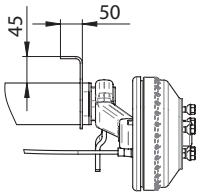

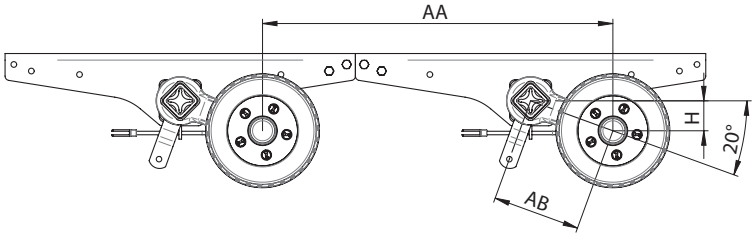

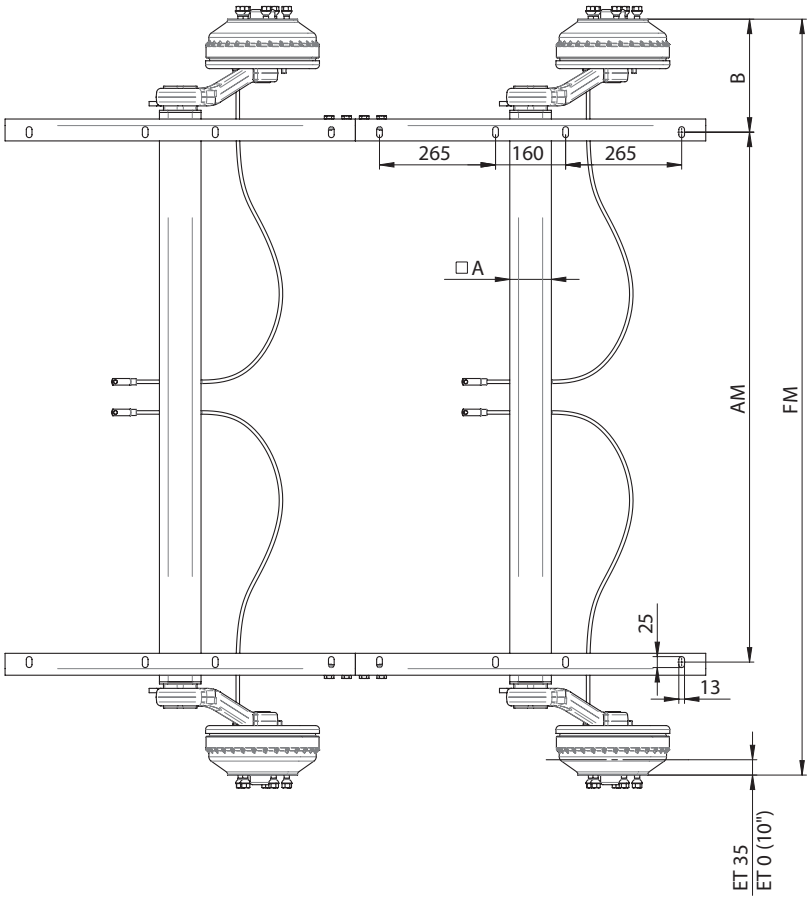

Typ / type / type	AS	A	AA	FM	AM	B	AB	H	RB	M(2)
WAGT 17	1700	64	710	1240 - 2390	800 - 1950	220	145	50	W 184 RS	98
WAGT 20	2000	64	710	1240 - 2390	800 - 1950	220	145	50	W 184 RS	100
WAGT 27	2700	80	710	1240 - 2390	800 - 1950	220	160	55	W 205 RS	135
WAGT 27	2700	80	710	1240 - 2390	800 - 1950	220	160	55	W 234 RS	135
WAGT 30	3000	80	710	1240 - 2390	800 - 1950	220	160	50	W 205 RS	136
WAGT 30	3000	80	710	1240 - 2390	800 - 1950	220	160	55	W 234 RS	136
WAGT 35	3500	95	800	1490 - 2390	1000 - 1900	245	200	68	W 235 RS	165

Irrtum und Änderung vorbehalten! / *Subject to errors and alterations! / Sous réserve d'erreur ou de modification!*
Andere Abmessungen und Ausführungen auf Anfrage. / *Other dimensions and versions upon request. / Autres modèles ou autres mesures sur demande.*

mit Trommelbremse / *with drum brake / avec frein à tambour*

Typ/*type/type:*

WAD-B

- bis 130 km/h
  max. 130 km/h
  Jusqu'à 130 km/h
- optional mit Stoßdämpferhalter
  optional with shock absorber bracket
  En option avec support d'amortisseur de chocs
- Achskörper feuerverzinkt
  hot-dip galvanized axle beam
  Corps d'essieu zingué à chaud

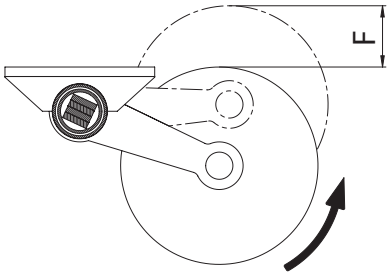

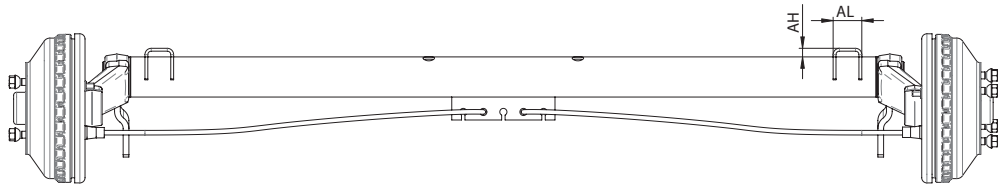

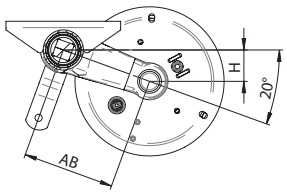

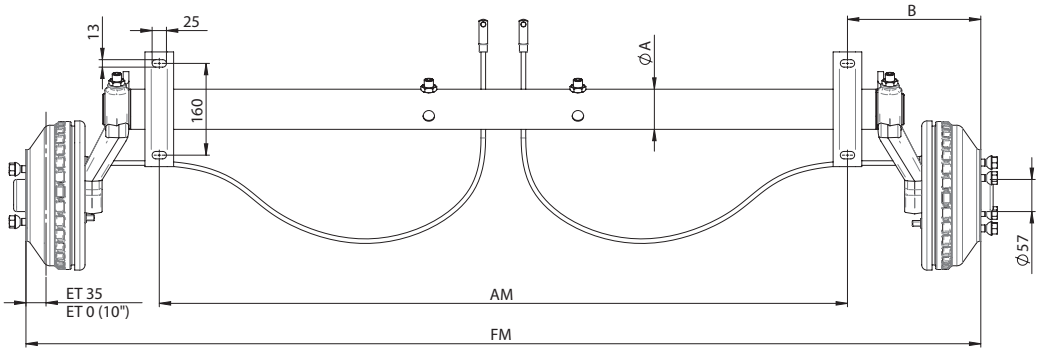

Typ / type / type	AS	A	FM	AM	B	AB	H	F(1)	RB	M(2)	AH	AL
WAD 100 B	1000	70	1240 - 2390	800 - 1950	220	160	55	90	W 184 RS	44	15	50
WAD 135 B	1350	70	1240 - 2390	800 - 1950	220	160	55	90	W 205 RS	51	15	50
WAD 135 B	1350	70	1240 - 2390	800 - 1950	220	160	55	90	W 234 RS	51	15	50
WAD 150 B	1500	70	1240 - 2390	800 - 1950	220	160	55	100	W 205 RS	52	15	50
WAD 150 B	1500	70	1240 - 2390	800 - 1950	220	160	55	100	W 234 RS	52	15	50
WAD 180 B	1800	82	1490 - 2390	1000 - 1900	245	160	55	100	W 235 RS	58	16	50

Irrtum und Änderung vorbehalten! / *Subject to errors and alterations! / Sous réserve d'erreur ou de modification!*
Andere Abmessungen und Ausführungen auf Anfrage. / *Other dimensions and versions upon request. / Autres modèles ou autres mesures sur demande.*

mit Scheibenbremse / *with disk brake / avec frein à disque*

Typ/*type/type:*

WAD-BS

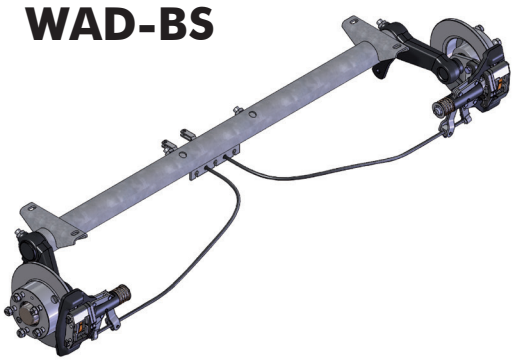

- bis 130 km/h
  max. 130 km/h
  Jusqu'à 130 km/h
- optional mit Stoßdämpferhalter
  optional with shock absorber bracket
  En option avec support d'amortisseur de chocs
- Achskörper feuerverzinkt
  hot-dip galvanized axle beam
  Corps d'essieu zingué à chaud

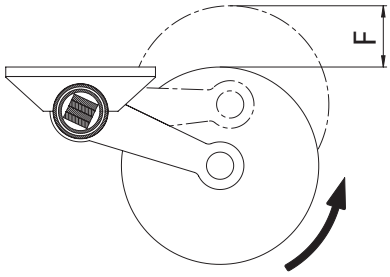

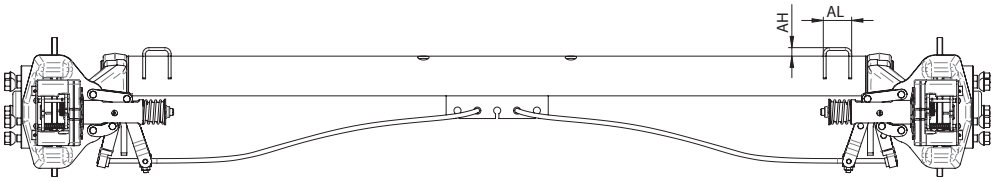

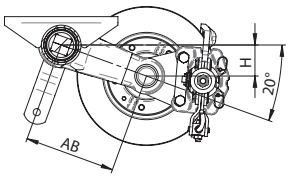

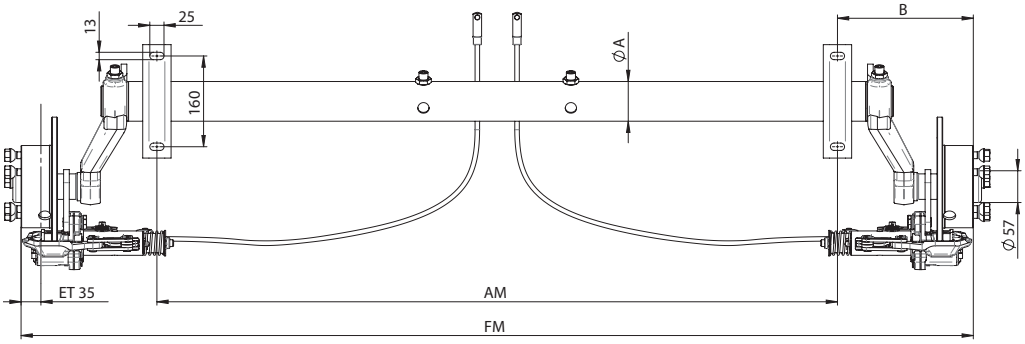

Typ / type / type	AS	A	FM	AM	B	AB	H	F(1)	RB	M(2)	AH	AL
WAD 135 BS	1350	70	1256 - 2406	800 - 1950	228	160	55	90	WS 245	48	15	50
WAD 150 BS	1500	70	1256 - 2406	800 - 1950	228	160	55	100	WS 245	49	15	50
WAD 180 BS	1800	82	1506 - 2406	1000 - 1900	253	160	55	100	WS 284	60	16	50

mit Trommelbremse / *with drum brake / avec frein à tambour*

Typ/*type/type:*

WADT-L

- bis 130 km/h
  max. 130 km/h
  Jusqu'à 130 km/h
- Achskörper feuerverzinkt
  hot-dip galvanized axle beam
  Corps d'essieu zingué à chaud

technisch möglicher Pendelweg ca. 45°
technically possible pendulum movement of approx. 45°
Oscillation technique possible d'env. 45°

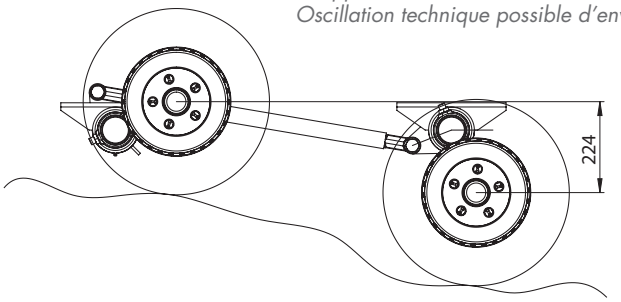

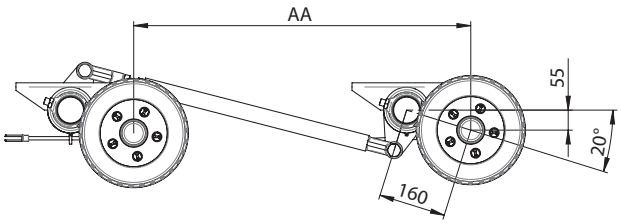

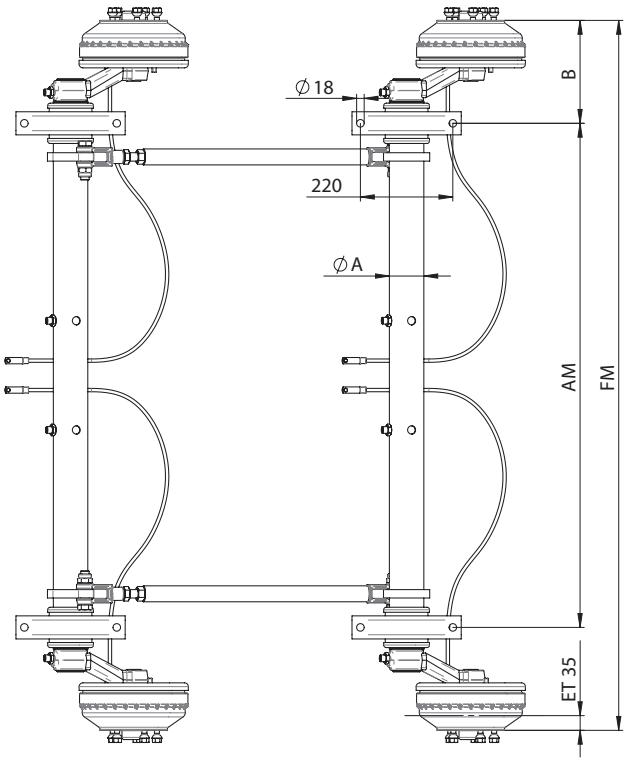

Typ / type / type	AS	A	AA	FM	AM	B	RB	M(2)
WADT 27 L	2700	70	710	1240 - 2390	800 - 1950	220	W 205 RS	68
WADT 27 L	2700	70	710	1240 - 2390	800 - 1950	220	W 234 RS	68
WADT 30 L	3000	70	710	1240 - 2390	800 - 1950	220	W 205 RS	70
WADT 30 L	3000	70	710	1240 - 2390	800 - 1950	220	W 234 RS	70
WADT 35 L	3500	82	800	1490 - 2390	1000 - 1900	245	W 235 RS	80

Irrtum und Änderung vorbehalten! / *Subject to errors and alterations! / Sous réserve d'erreur ou de modification!*
Andere Abmessungen und Ausführungen auf Anfrage. / *Other dimensions and versions upon request. / Autres modèles ou autres mesures sur demande.*

mit Trommelbremse / *with drum brake / avec frein à tambour*

Typ/*type/type:*

WSFA-B

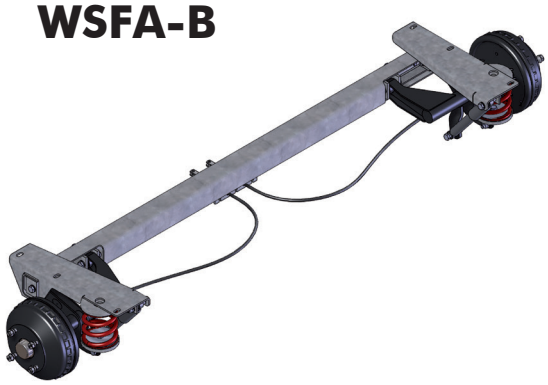

- bis 130 km/h
  max. 130 km/h
  Jusqu'à 130 km/h
- Achskörper feuerverzinkt
  hot-dip galvanized axle beam
  Corps d'essieu zingué à chaud

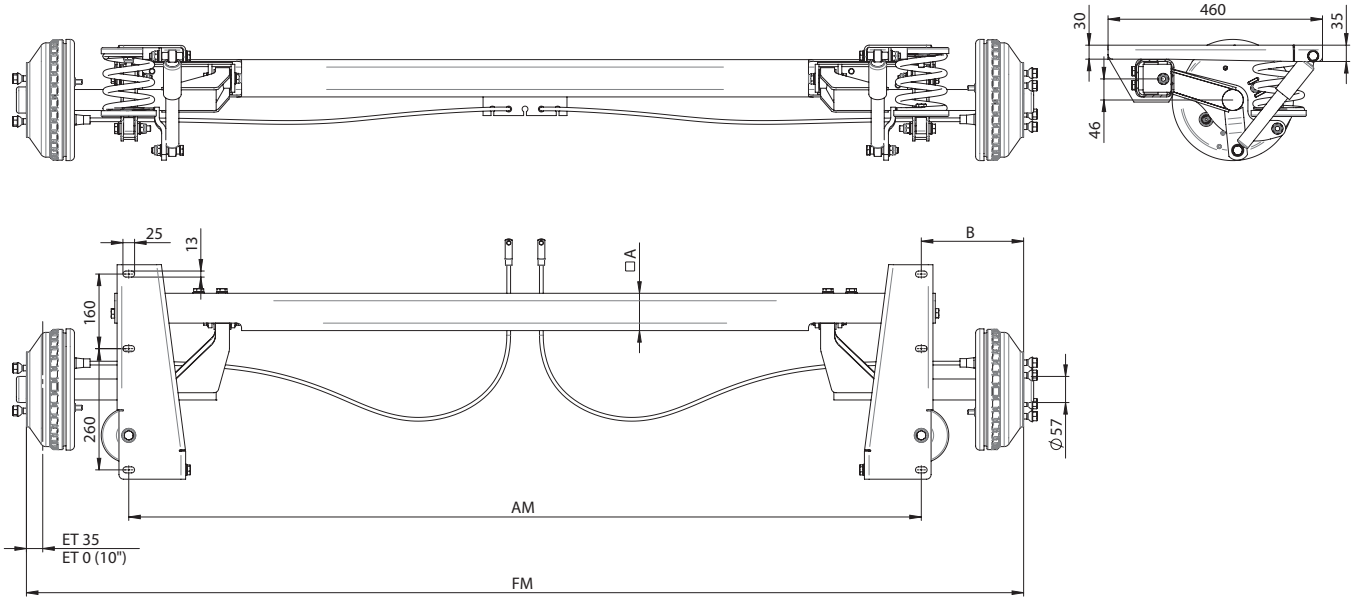

Typ / type / type	AS	A	FM	AM	B	RB	M(2)
WSFA 135 B	1350	80	1240 - 2390	800 - 1950	220	W 205 RS	68
WSFA 135 B	1350	80	1240 - 2390	800 - 1950	220	W 234 RS	68
WSFA 150 B	1500	80	1240 - 2390	800 - 1950	220	W 205 RS	68
WSFA 150 B	1500	80	1240 - 2390	800 - 1950	220	W 234 RS	68

mit Scheibenbremse / *with disk brake / avec frein à disque*

Typ/*type/type:*

WSFA-BS

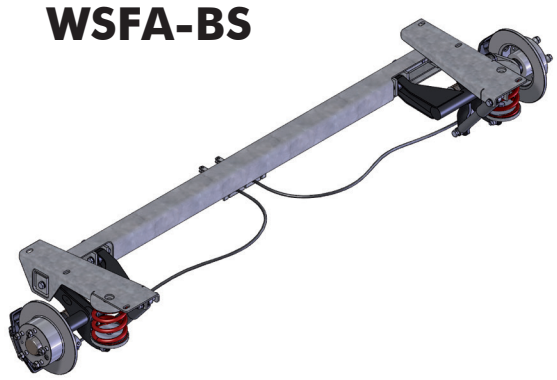

- bis 130 km/h
  max. 130 km/h
  Jusqu'à 130 km/h
- Achskörper feuerverzinkt
  hot-dip galvanized axle beam
  Corps d'essieu zingué à chaud

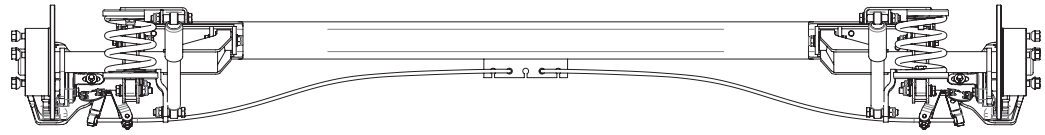

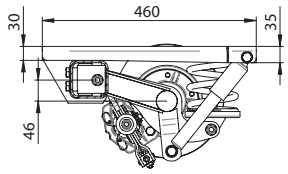

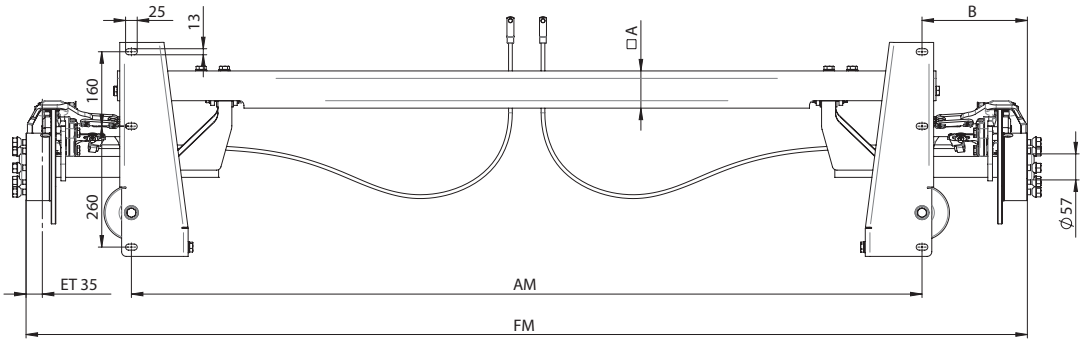

Typ / type / type	AS	A	FM	AM	B	RB	M(2)
WSFA 135 BS	1350	80	1256 - 2406	800 - 1950	228	WS 245	65
WSFA 150 BS	1500	80	1256 - 2406	800 - 1950	228	WS 245	65

Irrtum und Änderung vorbehalten! / *Subject to errors and alterations! / Sous réserve d'erreur ou de modification!*
Andere Abmessungen und Ausführungen auf Anfrage. / *Other dimensions and versions upon request. / Autres modèles ou autres mesures sur demande.*

mit Trommelbremse / *with drum brake / avec frein à tambour*

Typ/*type/type:*

WAS-B

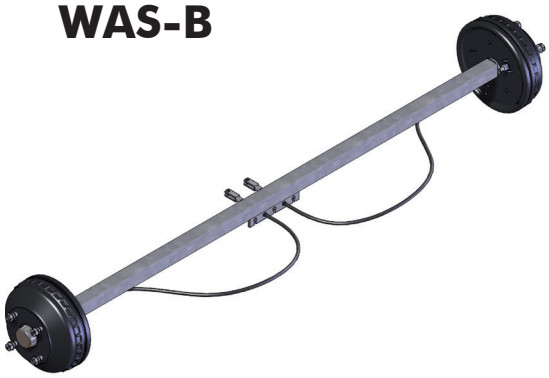

- bis 130 km/h
  max. 130 km/h
  Jusqu'à 130 km/h
- Achskörper feuerverzinkt
  hot-dip galvanized axle beam
  Corps d'essieu zingué à chaud

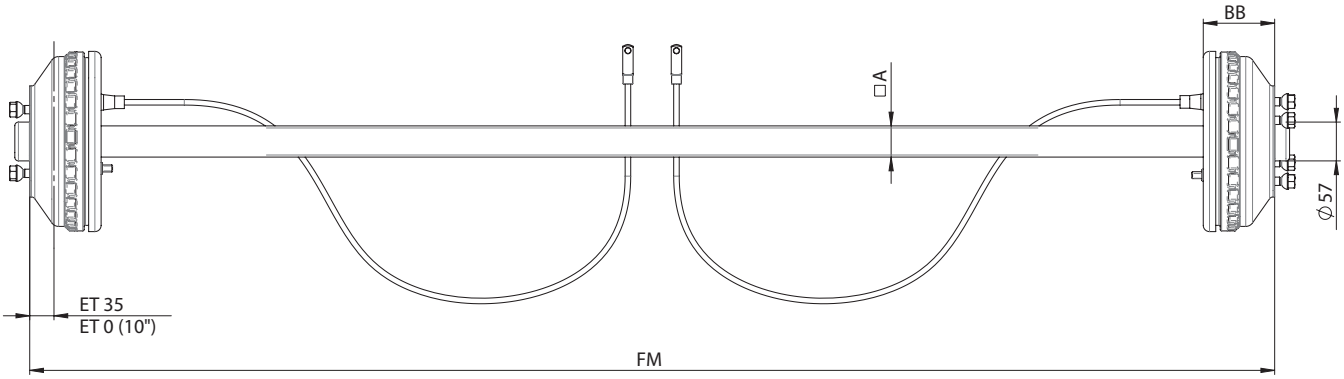

Typ / type / type	AS	A	FM	BB	RB	M(3)
WAS 100 B	1000	40	500 - 2450	96	W 184 RS	33
WAS 150 B	1500	40	500 - 2450	100	W 205 RS	41
WAS 150 B	1500	45	500 - 2450	100	W 205 RS	45
WAS 150 B	1500	40	500 - 2450	103	W 234 RS	41
WAS 150 B	1500	45	500 - 2450	103	W 234 RS	45
WAS 180 B	1800	45	500 - 2450	113	W 235 RS	52
WAS 180 B	1800	50	500 - 2450	113	W 235 RS	56

Typ/*type/type:*

WST

- bis 130 km/h
  max. 130 km/h
  Jusqu'à 130 km/h
- Achslast (AS) pro Paar
  axle load per pair
  Charge par essieu par pairs

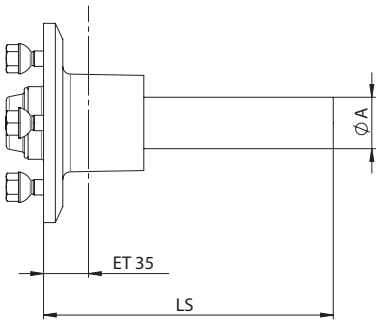

Typ / type / type	AS	A	LS
WST 055 L	550	32	228
WST 075 L	750	40	228
WST 150 L	1500	45	258
WST 180 L	1800	45	250

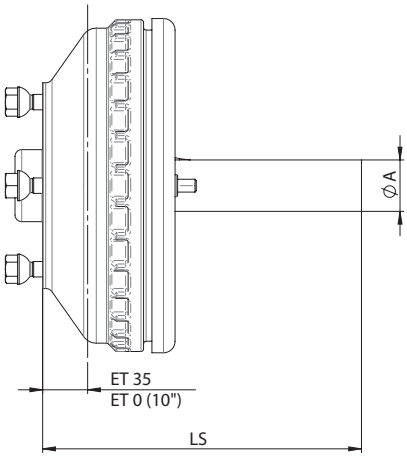

Typ / type / type	AS	A	LS	RB
WST 100 B	1000	40	250	W 184 RS
WST 150 B	1500	40	250	W 205 RS
WST 150 B	1500	40	250	W 234 RS
WST 180 B	1800	40	250	W 235 RS

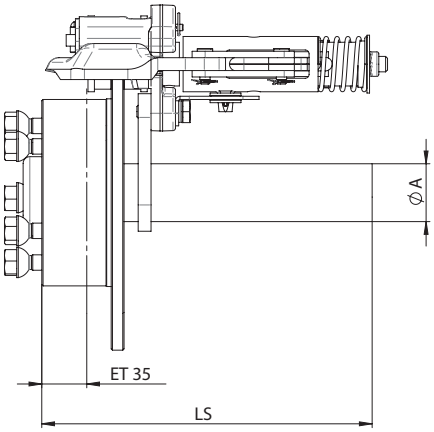

Typ / type / type	AS	A	LS	RB
WST 150 BS	1500	45	258	WS 245
WST 180 BS	1800	45	258	WS 284

Irrtum und Änderung vorbehalten! / *Subject to errors and alterations! / Sous réserve d'erreur ou de modification!*
Andere Abmessungen und Ausführungen auf Anfrage. / *Other dimensions and versions upon request. / Autres modèles ou autres mesures sur demande.*

für Pferdetransporter / *for horsebox / pour transporte de chevaux*

Tandem von 1500 kg bis 3000 kg

Tandem-axle from 1500 kg up to 3000 kg
Tandem de 1500 kg à 3000 kg

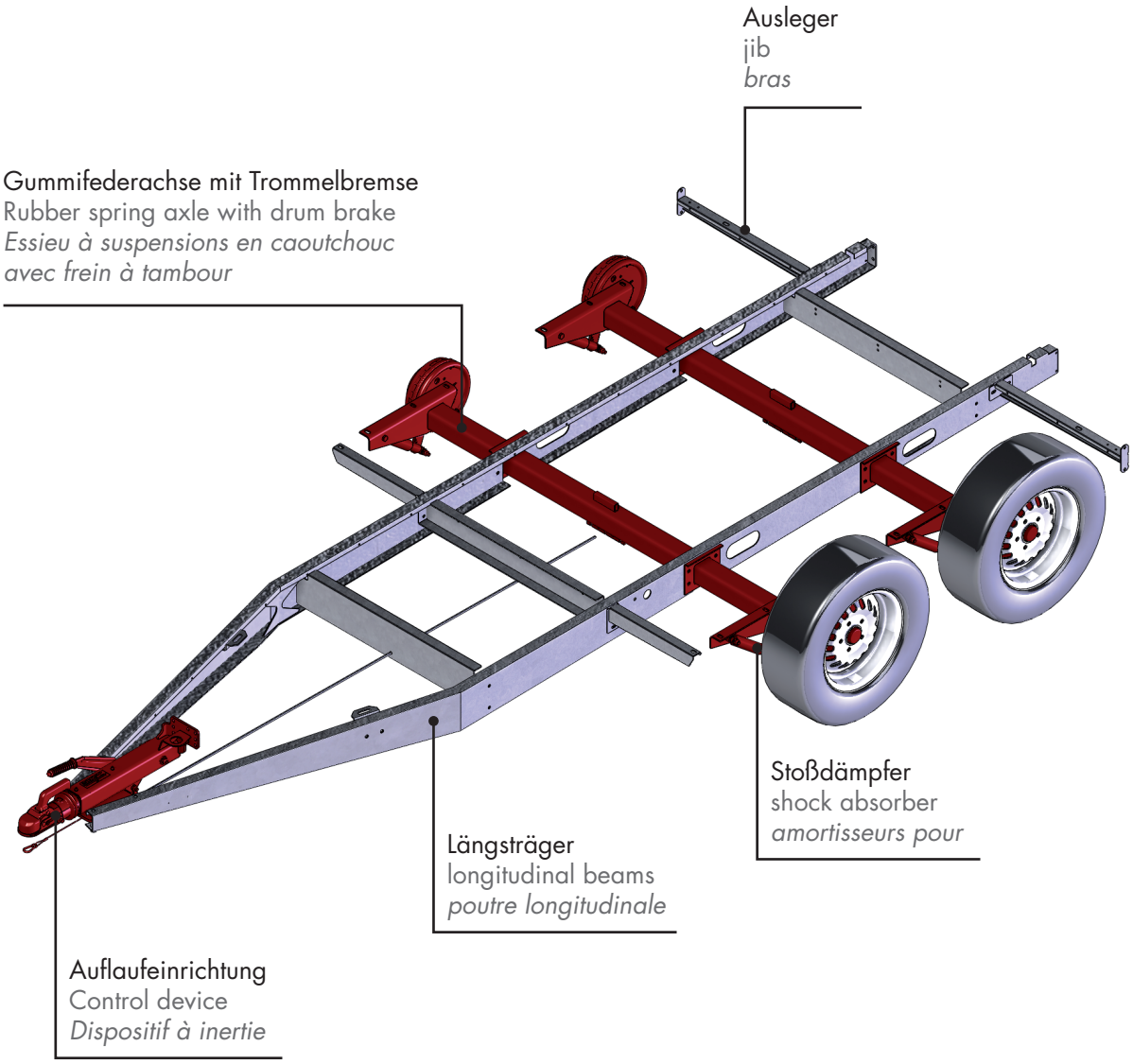

Auflaufeinrichtung, schwenkbar

Control device, slewable
Dispositif de compression, pivotant

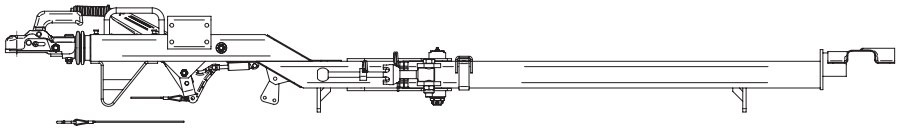

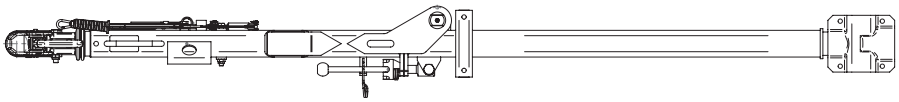

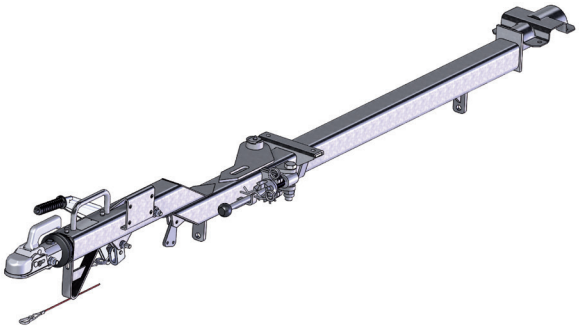

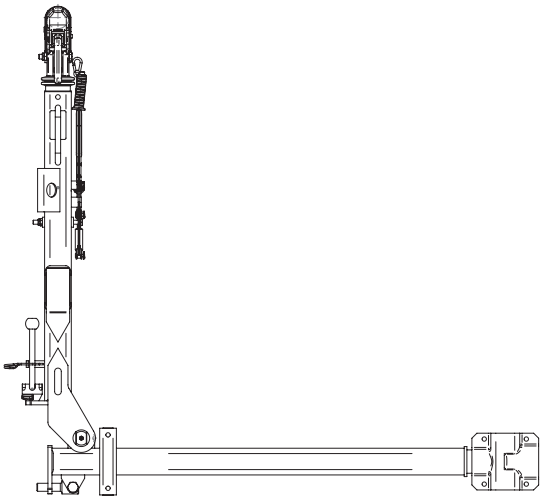

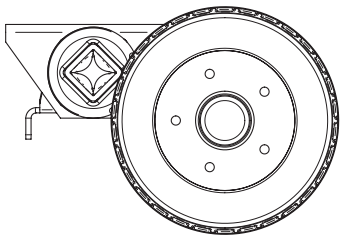

Gummifeder - Halbachse

Rubber spring - half axle
Semi-arbre – ressort en caoutchouc

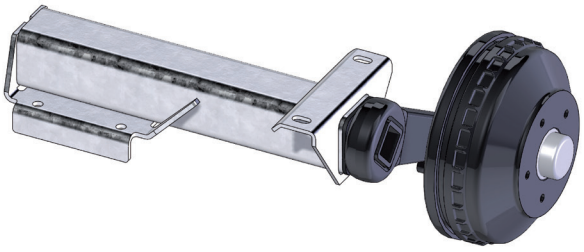

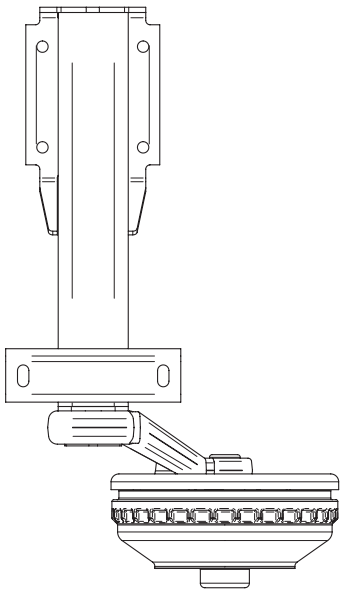

Irrtum und Änderung vorbehalten! / *Subject to errors and alterations! / Sous réserve d'erreur ou de modification!*
Andere Abmessungen und Ausführungen auf Anfrage. / *Other dimensions and versions upon request. / Autres modèles ou autres mesures sur demande.*

Bremsgestänge

Brake linkage
Timonerie de frein

Bremsgestänge für einachsige Anhänger
Brake linkage for single-axle trailer
Timonerie de frein pour remorques à un seul essieu

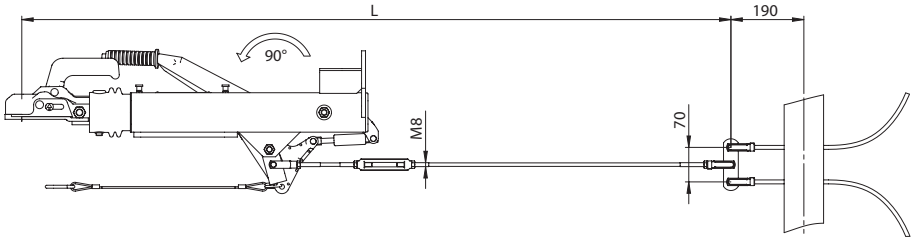

Bremsgestänge für Tandem-Anhänger
Brake linkage for tandem trailer
Timonerie de frein pour remorque à double essieu

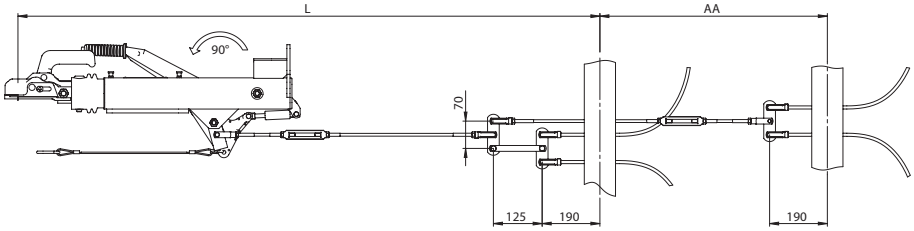

Bremsgestänge für Tandem-Anhänger mit Ausgleichswaage
Brake linkage for tandem trailer with balance scale
Timonerie de frein pour remorque à double essieu avec palonnier

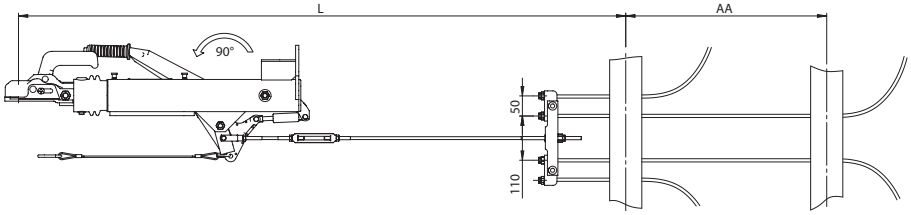

Auflageböcke für Gummifederachsen

Support blocks for rubber spring axles
Tréteau-support pour essieux à suspension en caoutchouc

- alle Teile ohne Schraubenzubehör
  all parts without screw accessories
  Toutes les pièces sans accessoire à visser

V1

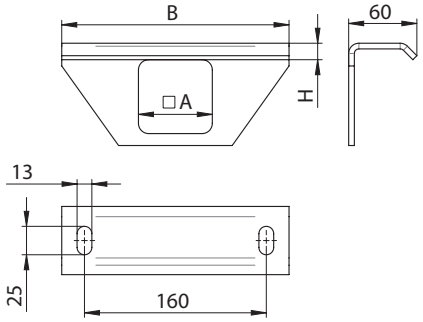

V5

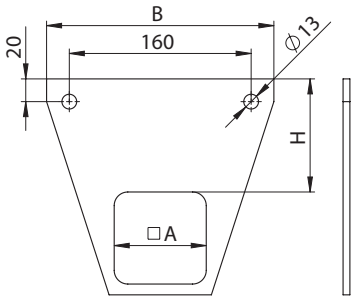

V2

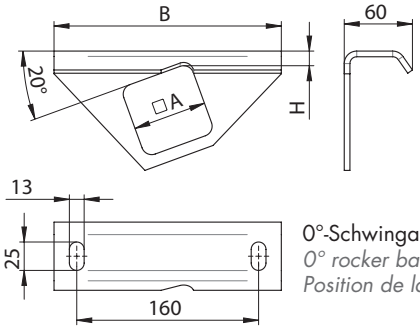

0°-Schwingarmstellung
0° rocker bar
Position de la biellette 0°

V6

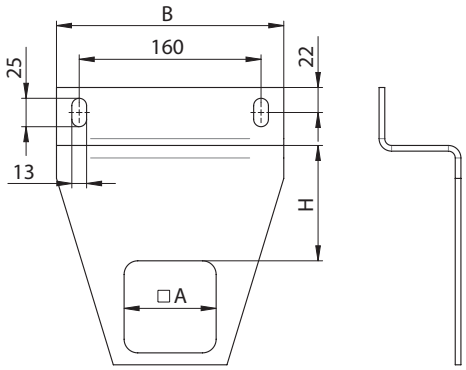

V3

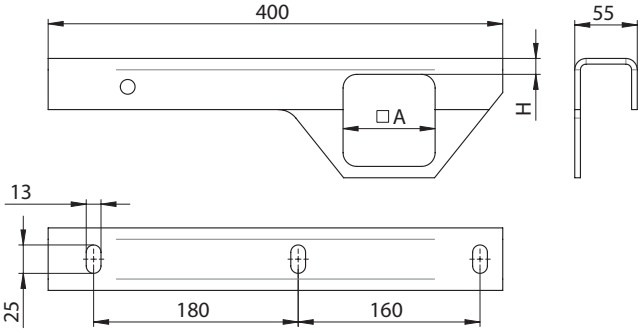

V7

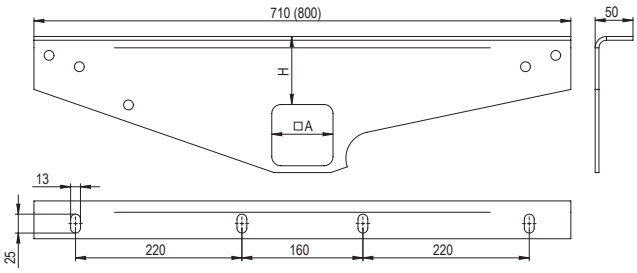

V4

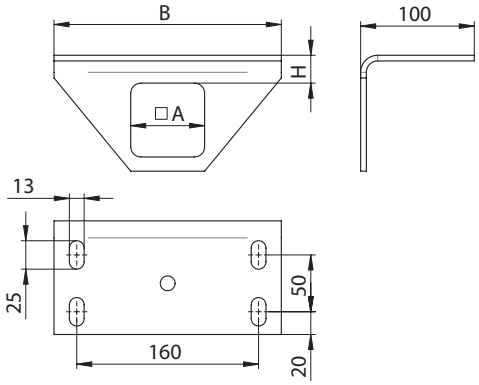

V8

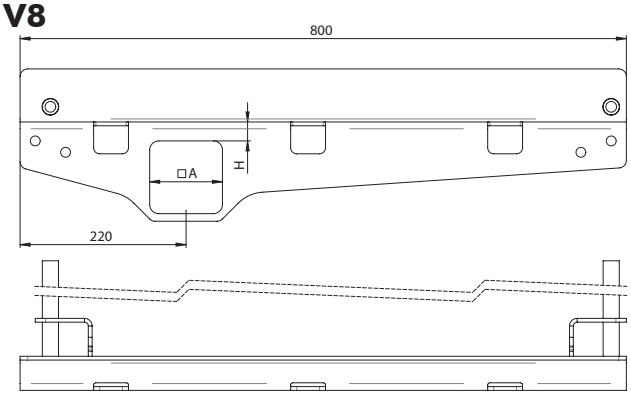

Irrtum und Änderung vorbehalten! / *Subject to errors and alterations! / Sous réserve d'erreur ou de modification!*
Andere Abmessungen und Ausführungen auf Anfrage. / *Other dimensions and versions upon request. / Autres modèles ou autres mesures sur demande.*

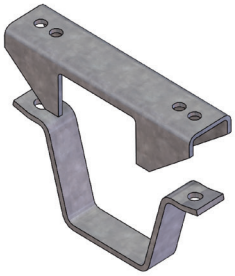

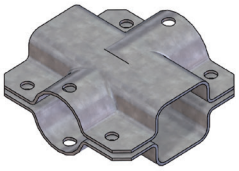

- alle Teile feuerverzinkt
  all parts hot-dip galvanized
  Toutes les pièces zinguées à chaud
- alle Teile ohne Schraubenzubehör
  all parts without screw accessories
  Toutes les pièces sans accessoire à visser

Klemmbock mit Bügel

Clamp block with hoop
Block de serrage avec arceau

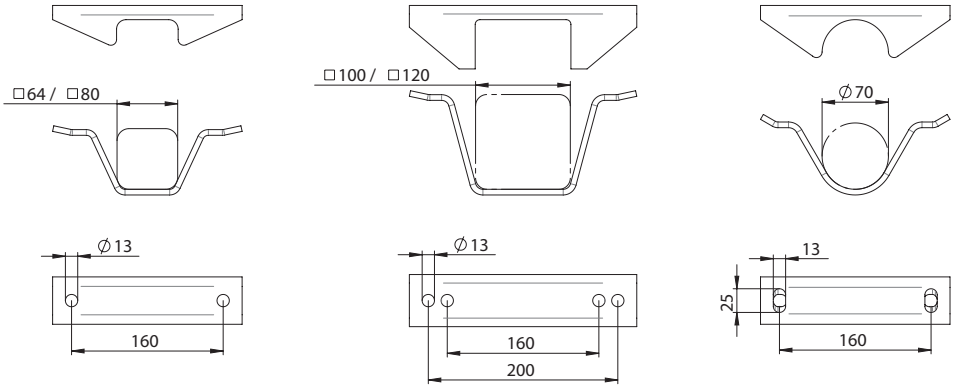

Klemmschalen

Clamping shell
Boucle de serrage

Nr. / no. /nr.	A1	A2	A3	A4
1	Ø 64	Ø 64	Ø 64	Ø 64
2	Ø 70	Ø 70	Ø 64	Ø 64
3	Ø 60	Ø 70	Ø 64	Ø 64
4	Ø 64	Ø 80	Ø 80	Ø 80
5	Ø 70	Ø 90	Ø 80	Ø 80

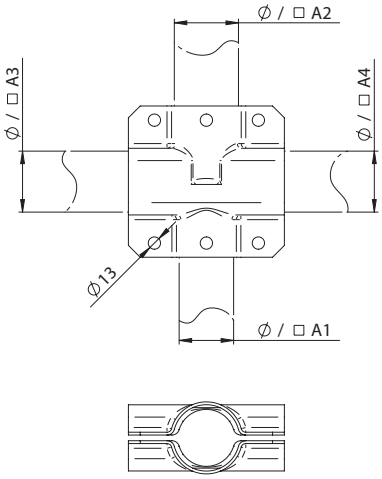

Befestigungswinkel für Zuggabel WZ 20/35 V

Angle bracket for the towing fork
Équerre de fixation pour flèche de remorquage

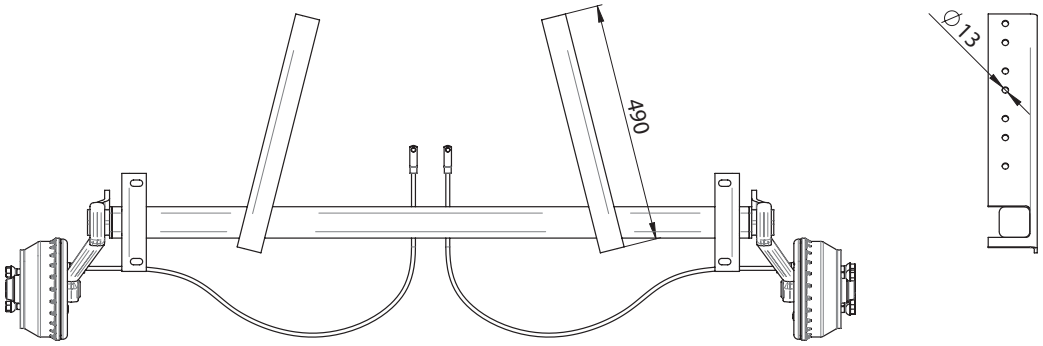

Befestigungskonsole

Mounting bracket
Console de fixation

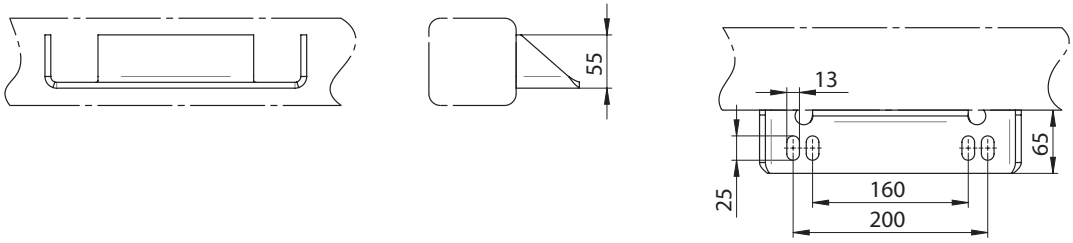

Zugrohrhalter

Draw tube bracket
Support pour tuyau de remorquage

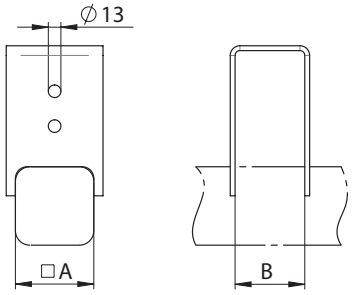

□A	B
64	60
64	64
64	70
80	70
80	80

Irrtum und Änderung vorbehalten! / *Subject to errors and alterations! / Sous réserve d'erreur ou de modification!*
Andere Abmessungen und Ausführungen auf Anfrage. / *Other dimensions and versions upon request. / Autres modèles ou autres mesures sur demande.*

Stützradhalter

Stabilizer bracket
Support de roue d'appui

- alle Teile feuerverzinkt
  all parts hot-dip galvanized
  Toutes les pièces zinguées à chaud
- alle Teile ohne Schraubenzubehör
  all parts without screw accessories
  Toutes les pièces sans accessoire à visser

V1

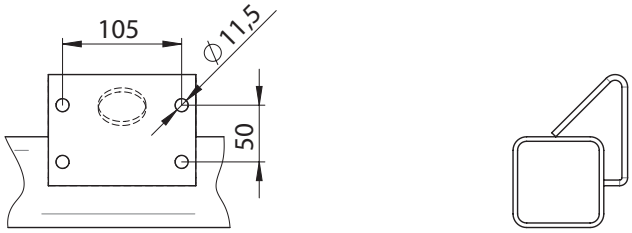

V2

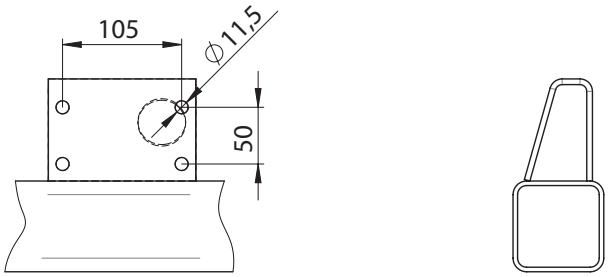

V3

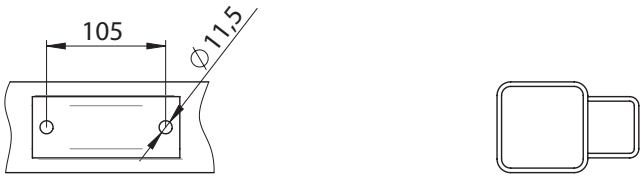

V4

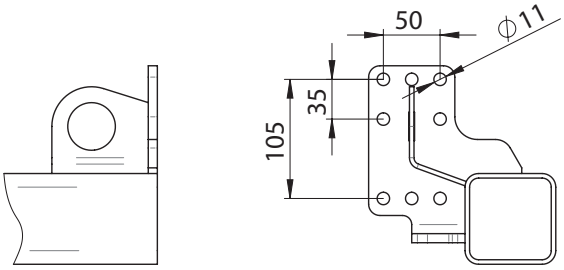

Stützbügel

Supporting yoke
Étrier-support

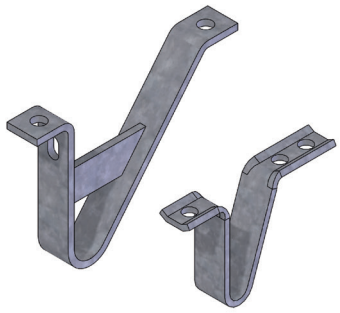

- alle Teile feuerverzinkt
  all parts hot-dip galvanized
  Toutes les pièces zinguées à chaud
- alle Teile ohne Schraubenzubehör
  all parts without screw accessories
  Toutes les pièces sans accessoire à visser

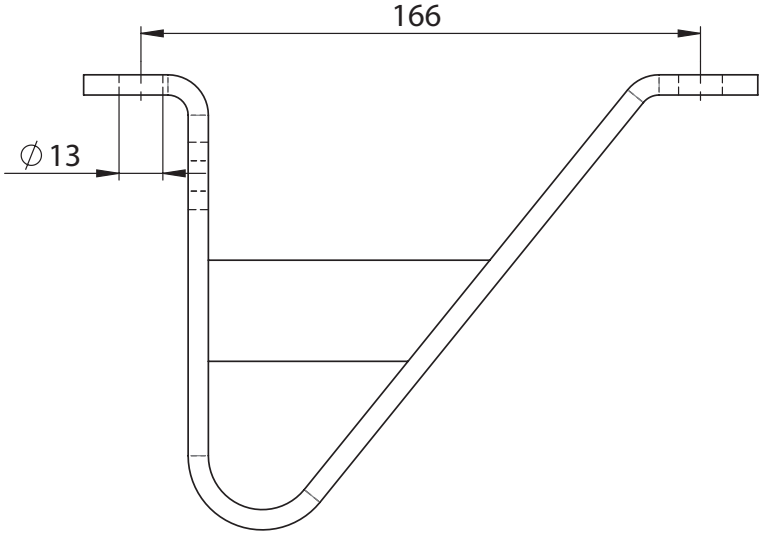

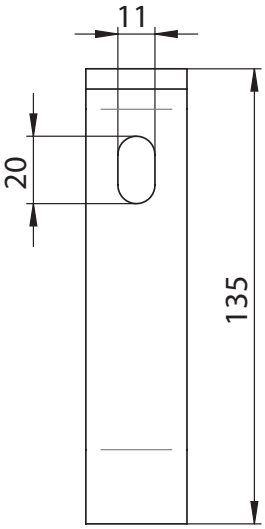

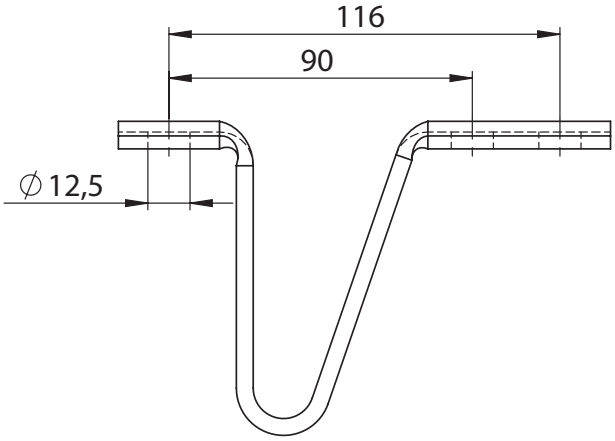

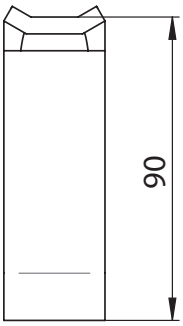

Irrtum und Änderung vorbehalten! / *Subject to errors and alterations! / Sous réserve d'erreur ou de modification!*
Andere Abmessungen und Ausführungen auf Anfrage. / *Other dimensions and versions upon request. / Autres modèles ou autres mesures sur demande.*

Handebetriebene Winden mit fester und abnehmbarer (Ausführung A) Handkurbel

Manual winch with a fixed and detachable (version A) hand crank.
Treuil manuel avec manivelle fixe et détachable (modèle A).

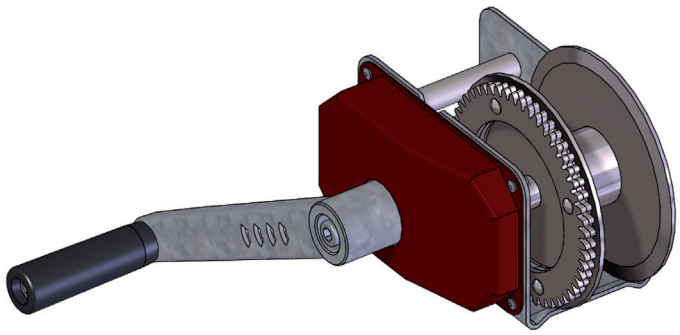

- geschlossenes Untersetzungsgetriebe
  closed speed reduction gear
  Mécanisme réducteur fermé
- automatische Lastdruckbremse
  automatic load actuated brake
  Frein automatique de charge à pression
- alle Lagerstellen wartungsfrei
  all of the bearings are maintenance-free
  Tous les paliers ne nécessitent aucun entretien
- Serienlieferung ohne Seil oder Band
  series delivery without cable or line
  Livraison de séries sans câble ou sans bande

	Typ / type / type	
	530/530 A	**950/950 A**
Zuglast (kg) *Tensile load* *Charge de traction*	530	950
Handkraft (N) *Manual force* *Force manuelle*	250	250
Seilkapazität (m) *Cable capacity* *Capacité du câble*	25	25
Seil Ø (mm) *Cable diameter* *Diamètre du câble*	5	7
Kurbellänge (mm) *Crank handle length* *Longueur de la manivelle*	225	275
Untersetzung *Gear reduction* *Support*	3,86 : 1	8,75 : 1
Gewicht (kg) *Weight* *Poids*	4,6	8,6

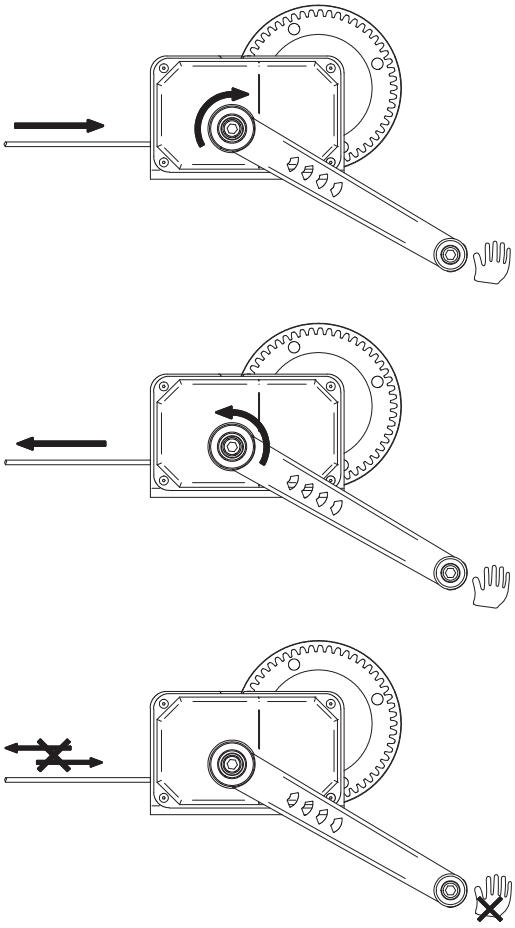

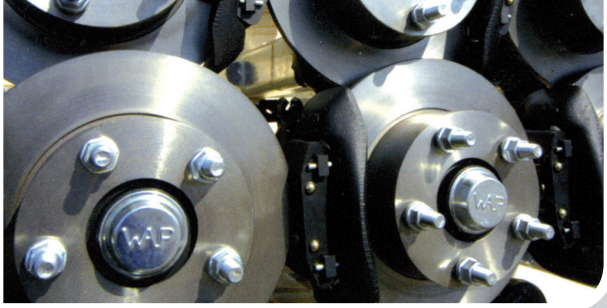

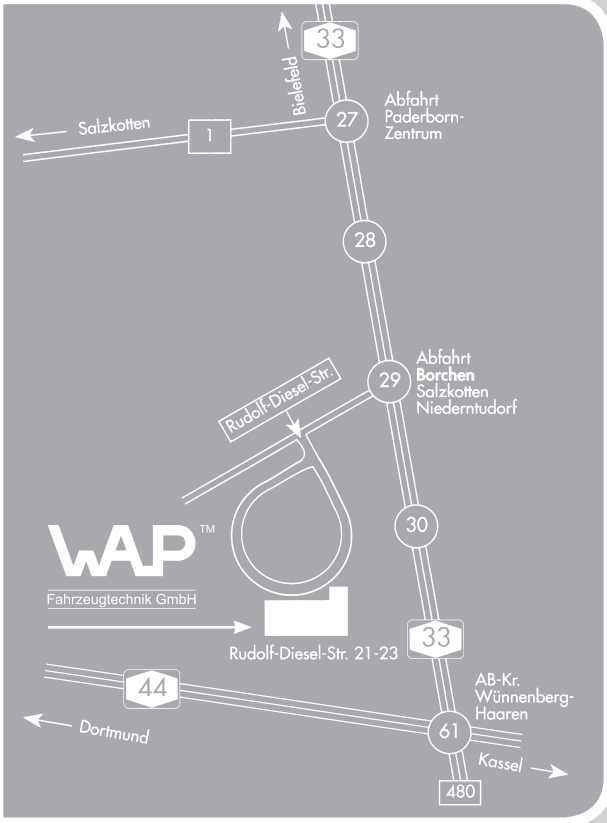

So finden Sie uns:
Your way to us:
Comment nous trouver:

WAP™

Fahrzeugtechnik GmbH

WAP Fahrzeugtechnik GmbH
Rudolf-Diesel-Str. 21-23
D-33178 Borchen
Telefon +49 (0) 52 51/691 690
Telefax +49 (0) 52 51/691 6911
Internet: www.waptech.de
E-Mail: info@waptech.de